INNEO
That's IT.

kompetent ‘ schnell ‘ erreichbar ‘ servicefreundlich ‘ preis-leistungsstark

11. Bayreuther 3D-Konstrukteurstag

Revolutionäre Lösungen für Rapid Prototyping und Rendering

© 2009 INNEO Solutions GmbH

HyperShot / Solido

HyperShot

- Desktop Rendering für Alle
- Schnell erlernbar
- Kein Expertenwissen notwendig
- Ergebnisse in Minuten nicht in Stunden

- Nach Snapshot kommt **HyperShot**

Solido

- Desktop Abmessungen
- Geringe Geräuschentwicklung
- Kein chemische Belastung
- Keine Nachbehandlung

- **Preis 9.780 € ***

* Ausschließlich für gewerblichen Bedarf - kein Verkauf an Privatpersonen

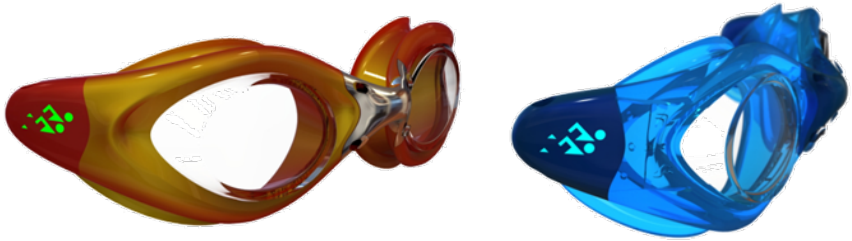

© 2009 INNEO Solutions GmbH

HyperShot / Solido

HyperShot

- Snapshots werden durch Bilder ersetzt
- Farb- und Materialvarianten
- Prototypen und Geschmacksmuster entfallen
- Hochauflösende Bilder für die Werbung ohne Produktionsmerkmale (Kratzer, Unebenheiten, …)
- Einsatz von Fotograf wird minimiert

Solido

- Konzeptionsmodelle
- Modelle für den Versuch
- Vorführ- und Demonstrationsmodelle
- Funktions-und Einbauuntersuchung
- Rapid Manufacturing

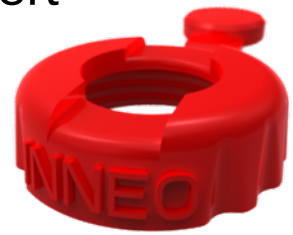

© 2009 INNEO Solutions GmbH

Inbetriebnahme

- Drucker initialisieren
- Verbrauchsmaterial einlegen:
  - Material Rolle
  - Kleber Kartusche
  - Antikleber Kassette und Stifte
- Training

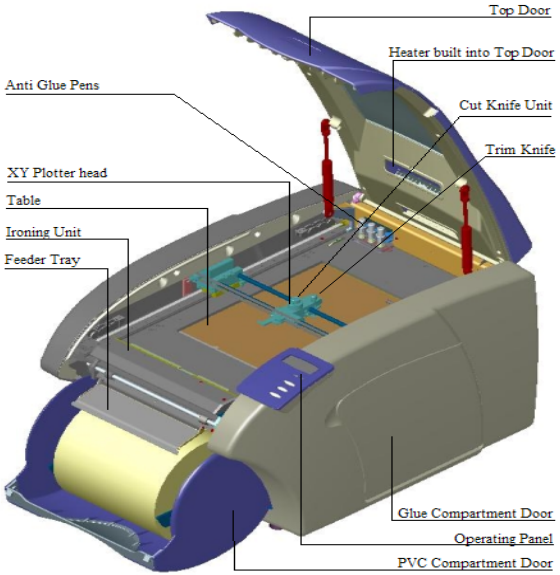

INNEO That's IT.

© 2009 INNEO Solutions GmbH

Technologie und Funktionsprinzip

Bauteile werden aus Folien aufgebaut

Vorgang:

- Kalkulieren der neuen Folie im Speicher
- Antikleber durch die 3 „Anti Glue Stifte“ aufbringen
- Aufbringen des Klebers im gesamten Bereich
- Neue Folie auf bestehenden Folienblock bringen
- Beschneiden der neuen Folie
- Abschneiden der neuen Folie

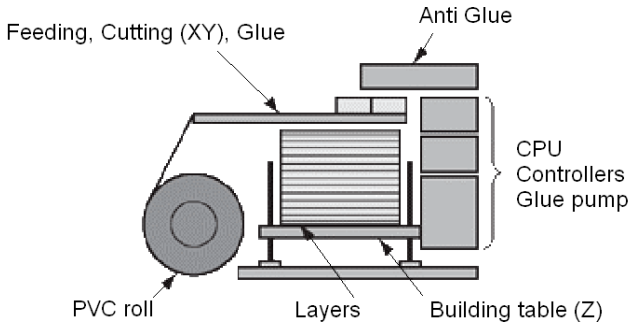

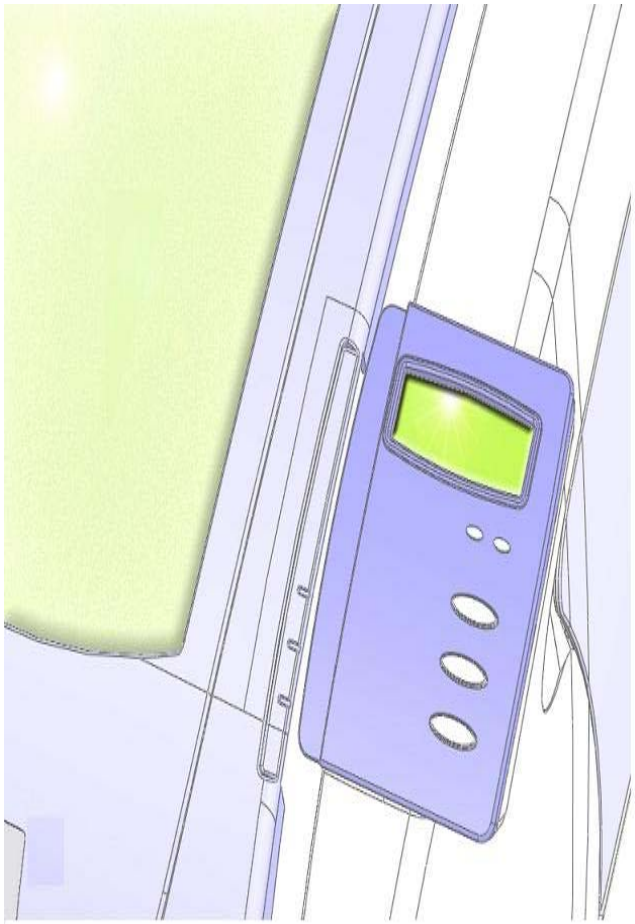

© 2009 INNEO Solutions GmbH

SD300-Pro Einsatzmöglichkeiten – Spezifikationen

- Material – Kunststoff PVC
- Materialfarben:
  - Amber (transparent)
  - Creamweiss
  - Schwarz
  - Dunkelblau
  - Hellblau
  - Rot
- Maximale Modellgrösse » 160 B x 210 L x 135 H
- Genauigkeit » 0.1 mm (x,y); 0.165 mm (z)
- Input Dateiformat » STL
- Minimale Wandstärke » 1 mm

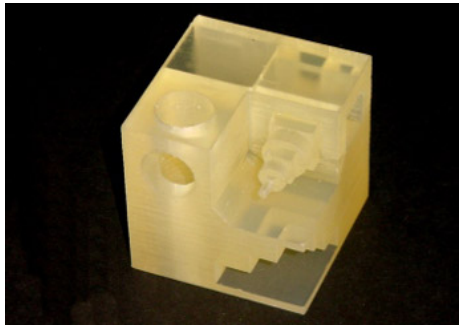

© 2009 INNEO Solutions GmbH

SDView Anwendersoftware – Modellvorbereitung

- STL Datei importieren
- Modelle auf der Arbeitsplatte plazieren
- Skalieren, kopieren, drehen, schneiden…
- Modellgeometrie betrachten
- Weitere Schnitte plazieren
- Dateimanagement (SDM Format)
- Modell erzeugen

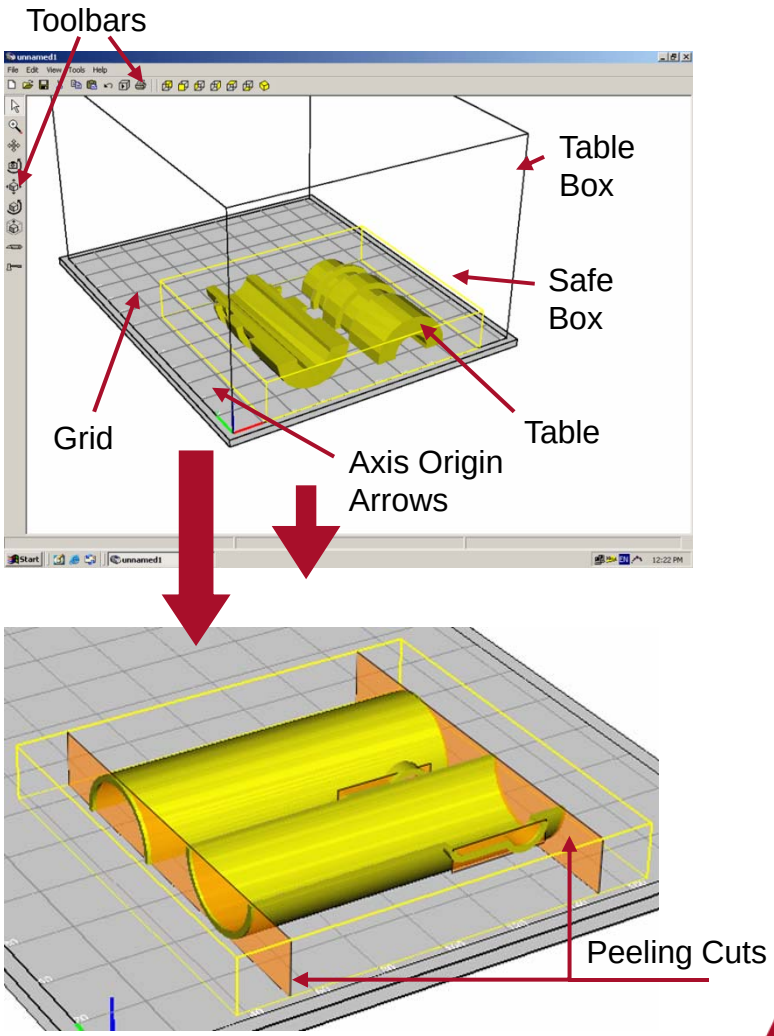

INNEO That's IT.

© 2009 INNEO Solutions GmbH

SD300-Pro 3D Drucker – Support Removal

- Saubere und trockene Bauteile
- Keine chemische Nachbearbeitung oder Reinigung erforderlich
- Keine Spezialwerkzeuge oder Laborausrüstung erforderlich
- Zusätzliche Entformungsschnitte vereinfachen die Entformung auch von komplexen Teilen
- Z-Fold ermöglicht schnelle und kontinuierliche Materialentfernung

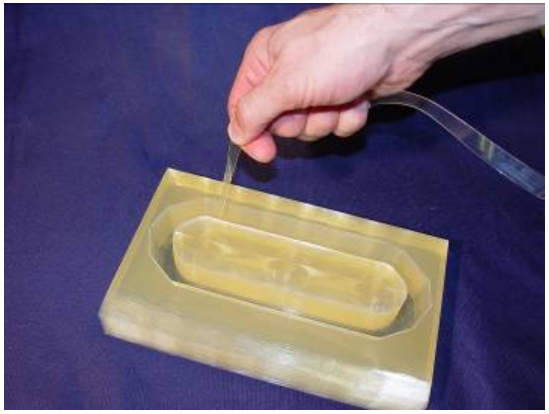

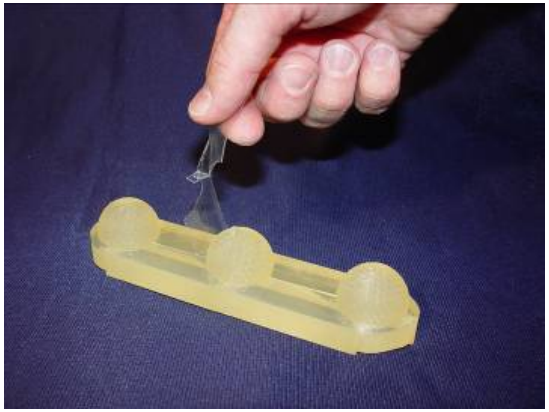

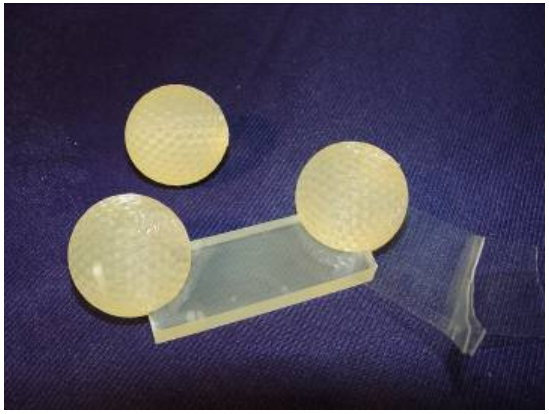

© 2009 INNEO Solutions GmbH

Geometrisches Spektrum

- Bauteile in Orginalgrösse
- Dünne Wandstärken und Einzelheiten – **1mm** Mindestwandstärke
- Formnester und Bohrungen
- Hinterschnitte
- Schnapphaken und Stifte – **1mm** Mindestwandstärke

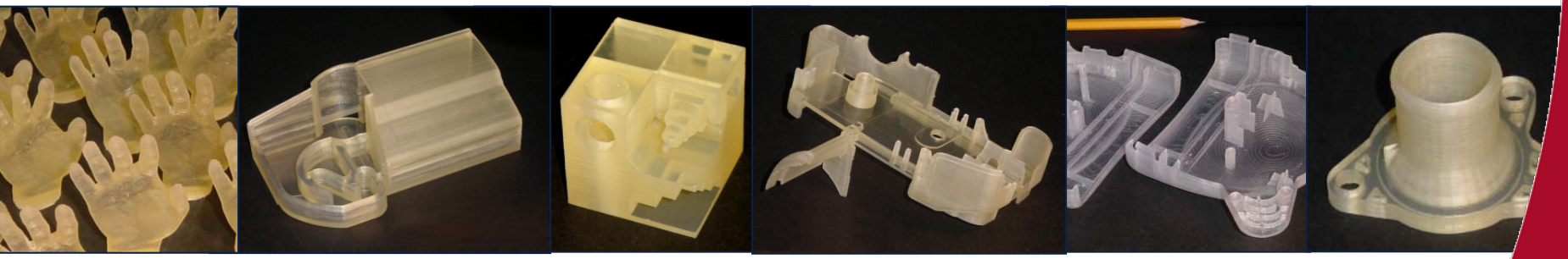

© 2009 INNEO Solutions GmbH

SD300-Pro Beispiele

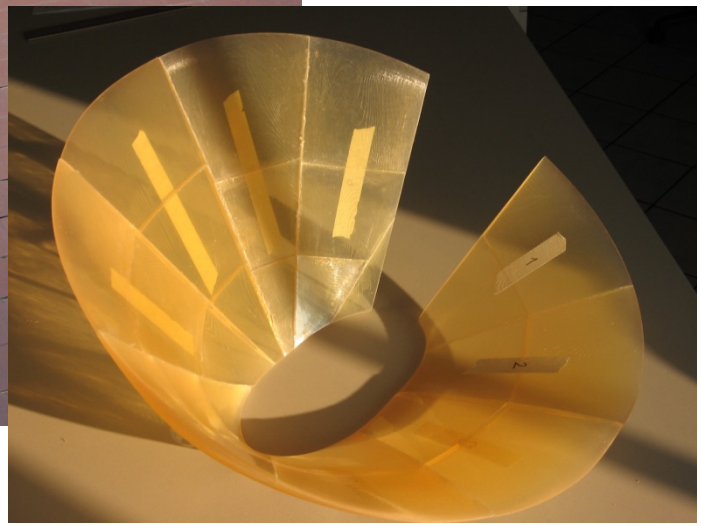

© 2009 INNEO Solutions GmbH

SD300-Pro Beispiele

INNEO
That's IT.

© 2009 INNEO Solutions GmbH

SD300-Pro Beispiele

INNEO
That's IT.

© 2009 INNEO Solutions GmbH

SD300-Pro Beispiele / HyperShot

SPECK PUMPEN HILPOLTSTEIN

Speck Pumpen Hilpoltstein
Beteiligungsgesellschaft mbH

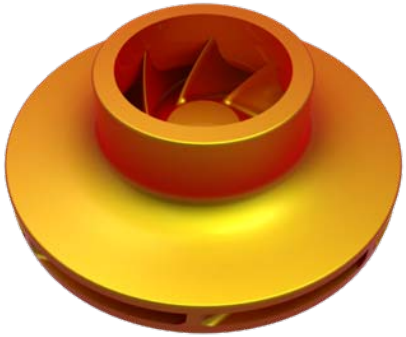
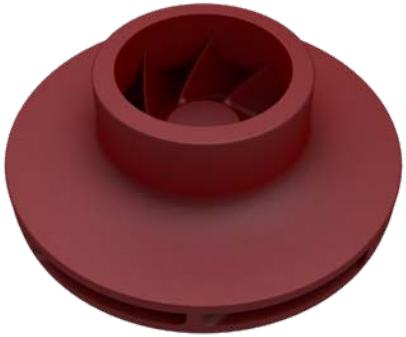

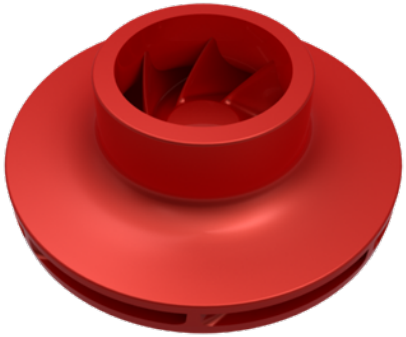

© 2009 INNEO Solutions GmbH

Forum Beispiele

© 2009 INNEO Solutions GmbH

Forum Beispiele

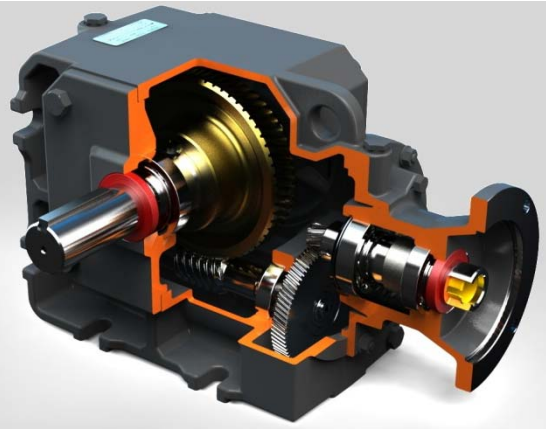

© 2009 INNEO Solutions GmbH

Forum Beispiel

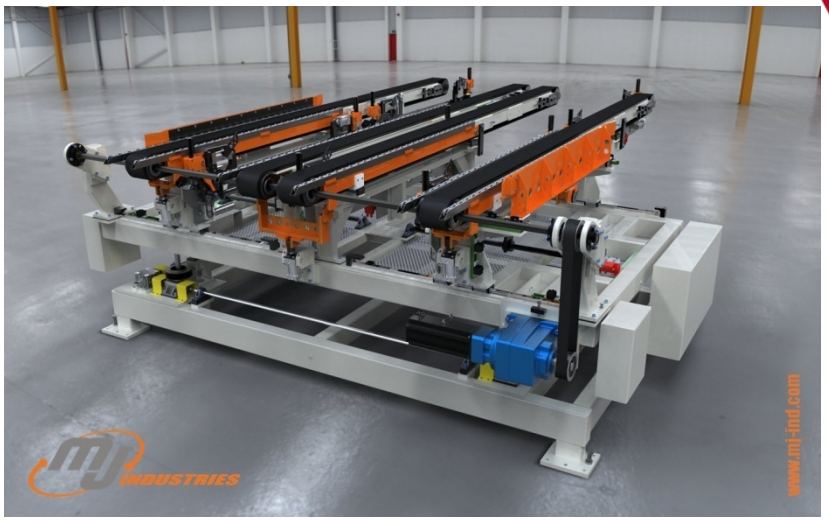

© 2009 INNEO Solutions GmbH

HyperShot Kunden

acer
ivoclar vivadent
passion vision innovation
WOFI LEUCHTEN
Gillette
Krampe
KYOCERA
Procter&Gamble
MATTEL
LG
NIKEGOLF
DU PONT
BLACK & DECKER
intel
Microsoft
SAMSUNG
SCHUNK
Spann- und Greiftechnik
playmobil
leitz
BRAUN
MAPAL
NOKIA
PLANTRONICS
SOUND INNOVATION
DELL
T
MHG
FAHRZEUGTECHNIK

© 2009 INNEO Solutions GmbH

HyperShot Kunden

mazda
GM
Mercedes-Benz
FIAT
Gulfstream
A GENERAL DYNAMICS COMPANY
MITSUBISHI
Ford
PORSCHE DESIGN GROUP
pininfarina
SCOTT
HONDA
Honda R&D Americas, Inc.
CHRYSLER
BMW Group DesignworksUSA
HYUNDAI
Husqvarna
NISSAN
FREIGHTLINER
BENTLEY
CATERPILLAR
B/E AEROSPACE

INNEO
That's IT.

kompetent ‘ schnell ‘ erreichbar ‘ servicefreundlich ‘ preis-leistungsstark

That's IT.