H.E.S.S. II

Azimutantrieb

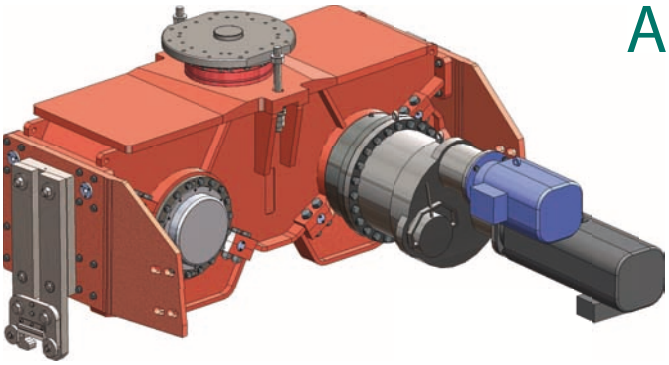

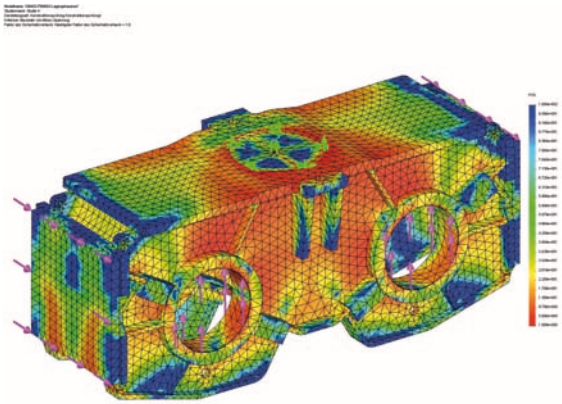

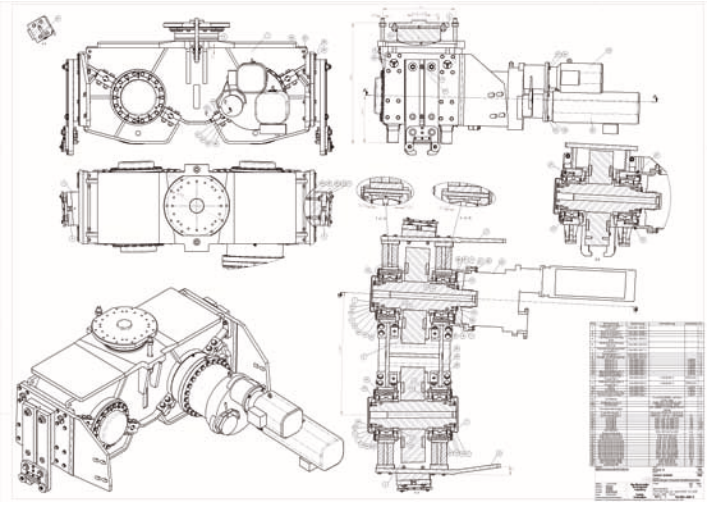

Azimutachse

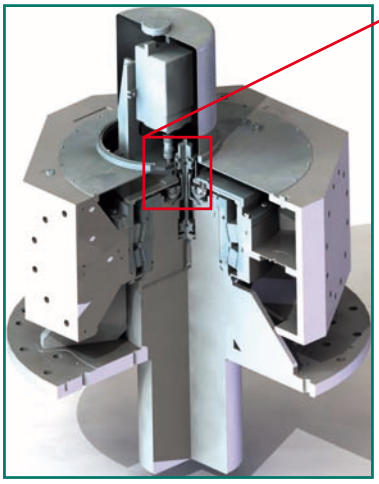

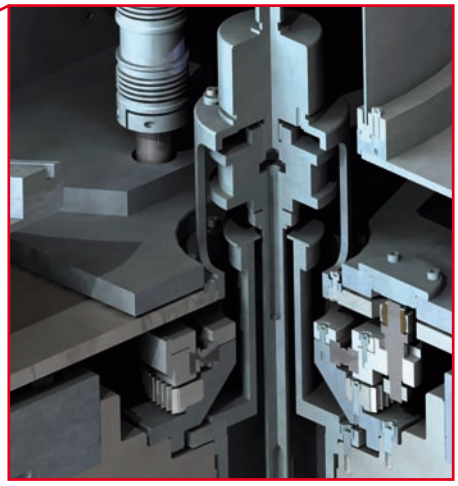

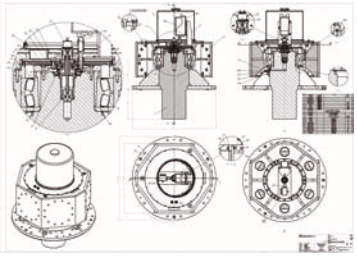

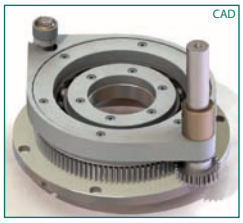

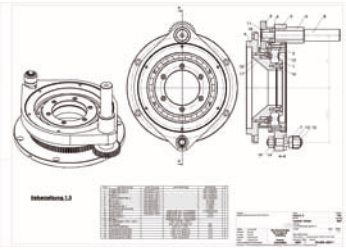

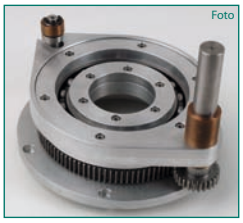

SolidWorks 3D CAD / Simulation, ©2009 Ulf Stendahl, COMSOL GmbH, Weissenburger Platz 1, 81667 München, Tel. 089-41777686

H.E.S.S. II

Elevationsantrieb

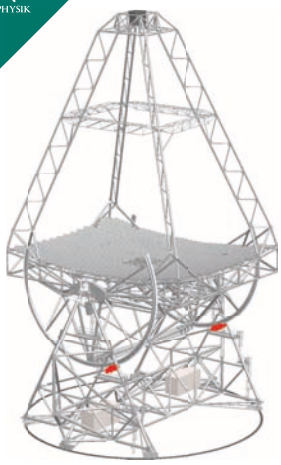

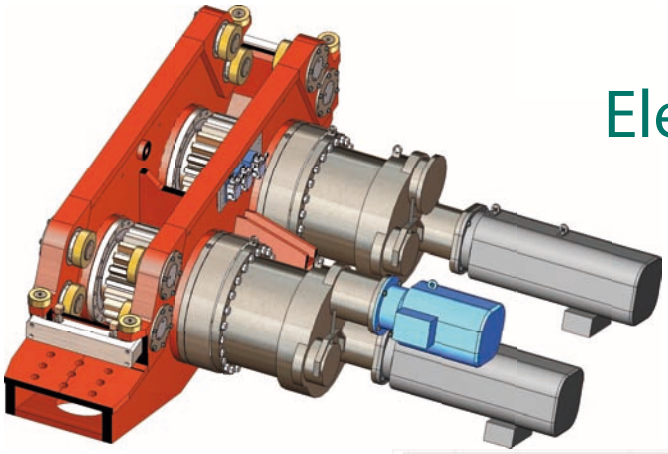

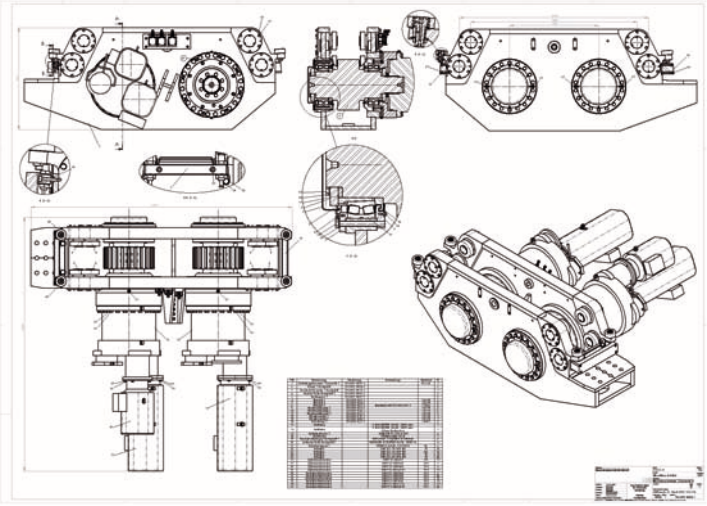

Elevationsachse

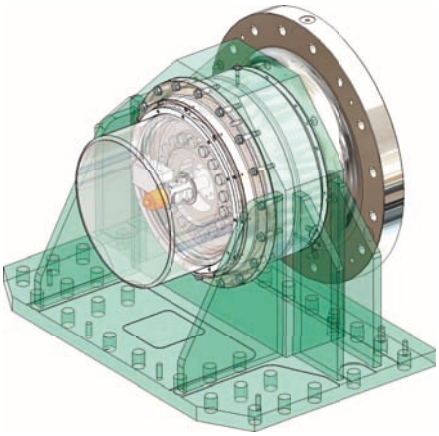

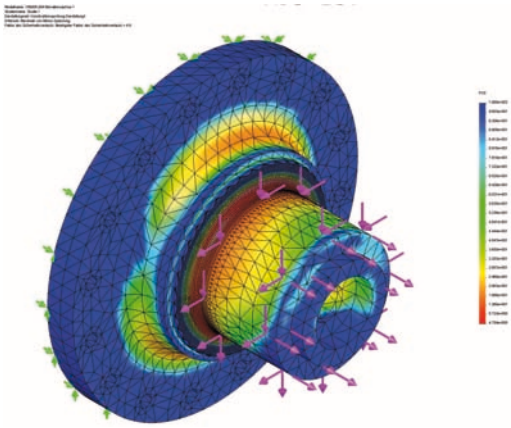

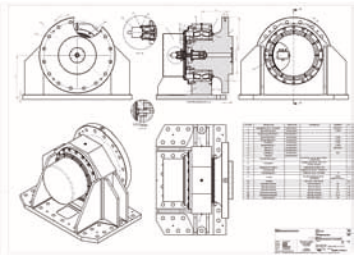

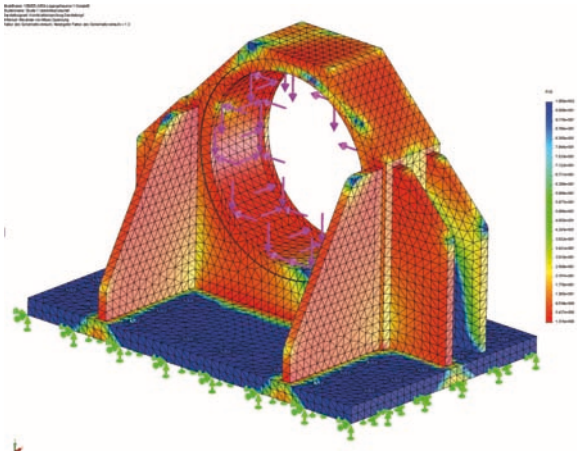

H.E.S.S.
Spiegeljustierung

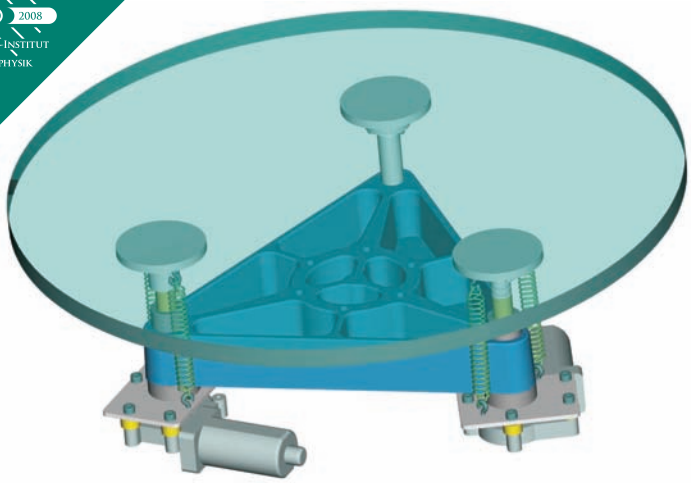

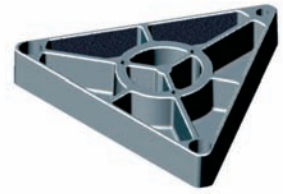

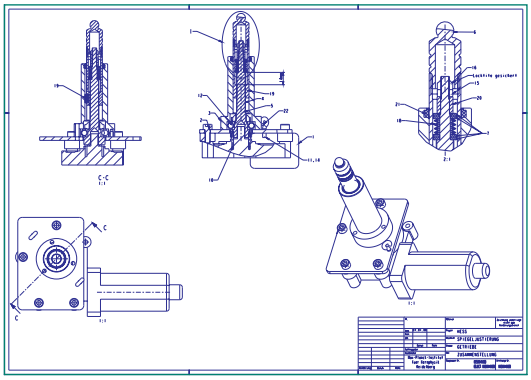

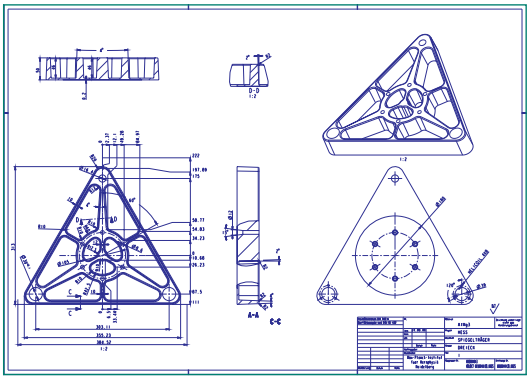

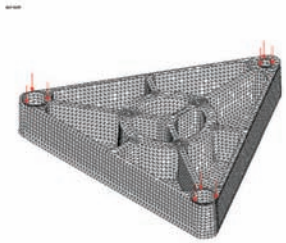

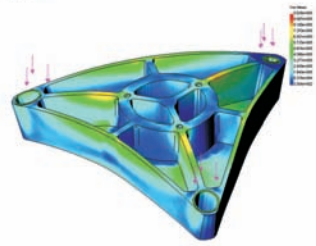

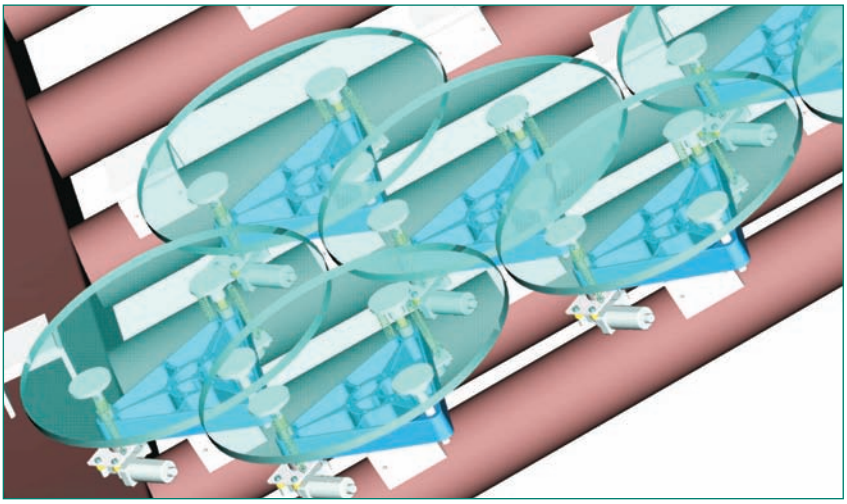

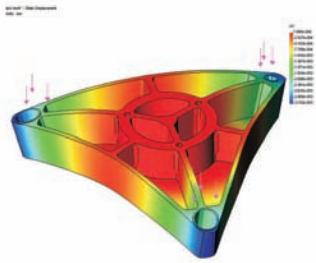

H.E.S.S. II
Spiegeljustierung

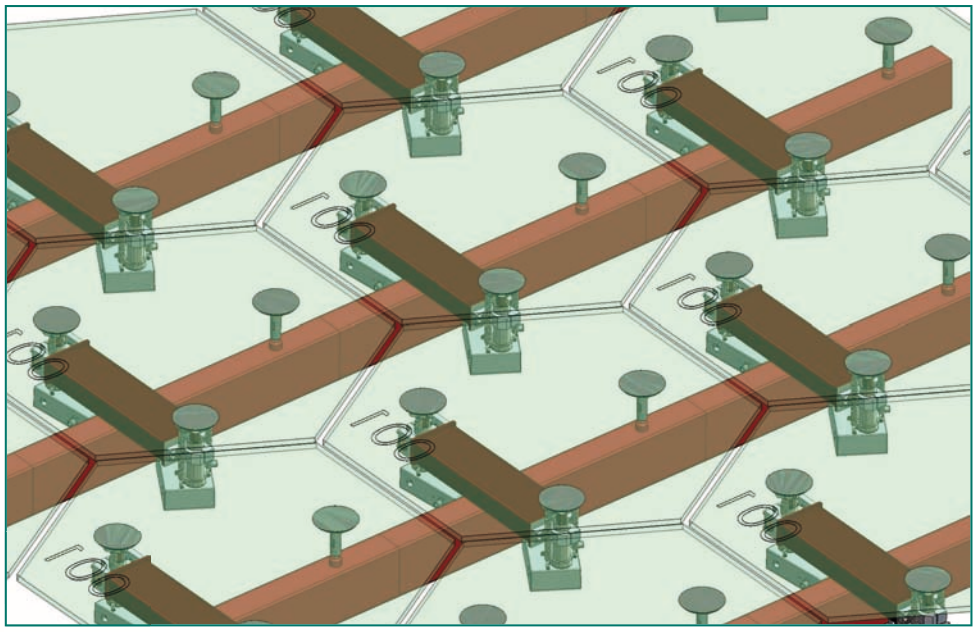

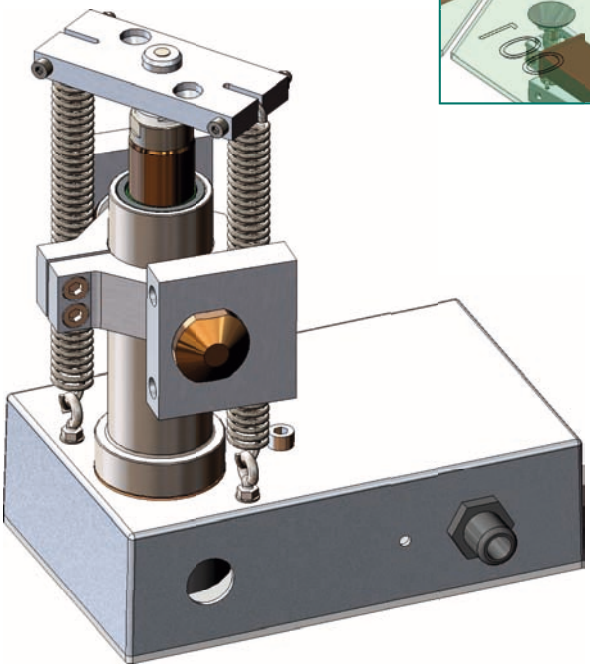

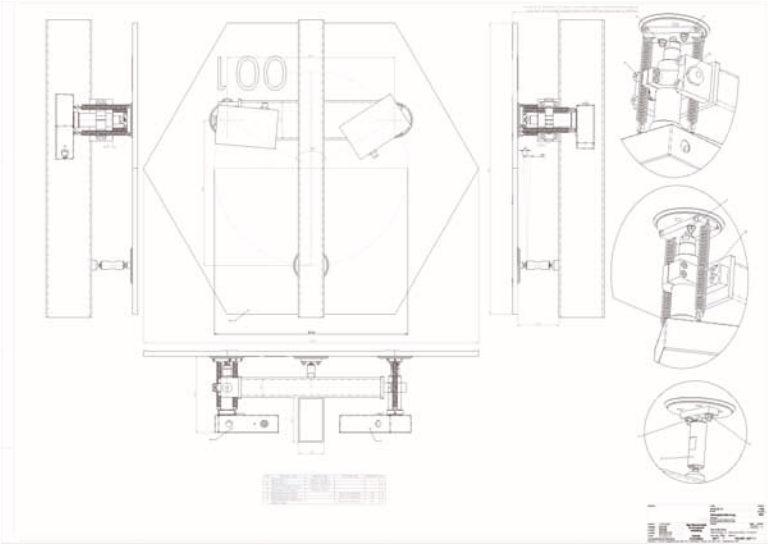

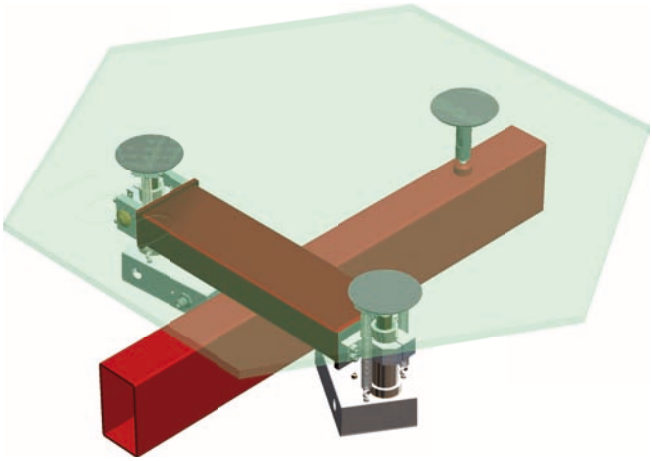

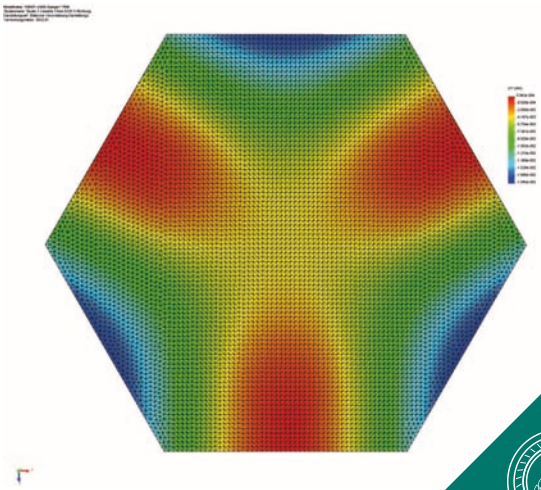

CSR - Cryogenic Storage Ring

Aufbau einer Ecke

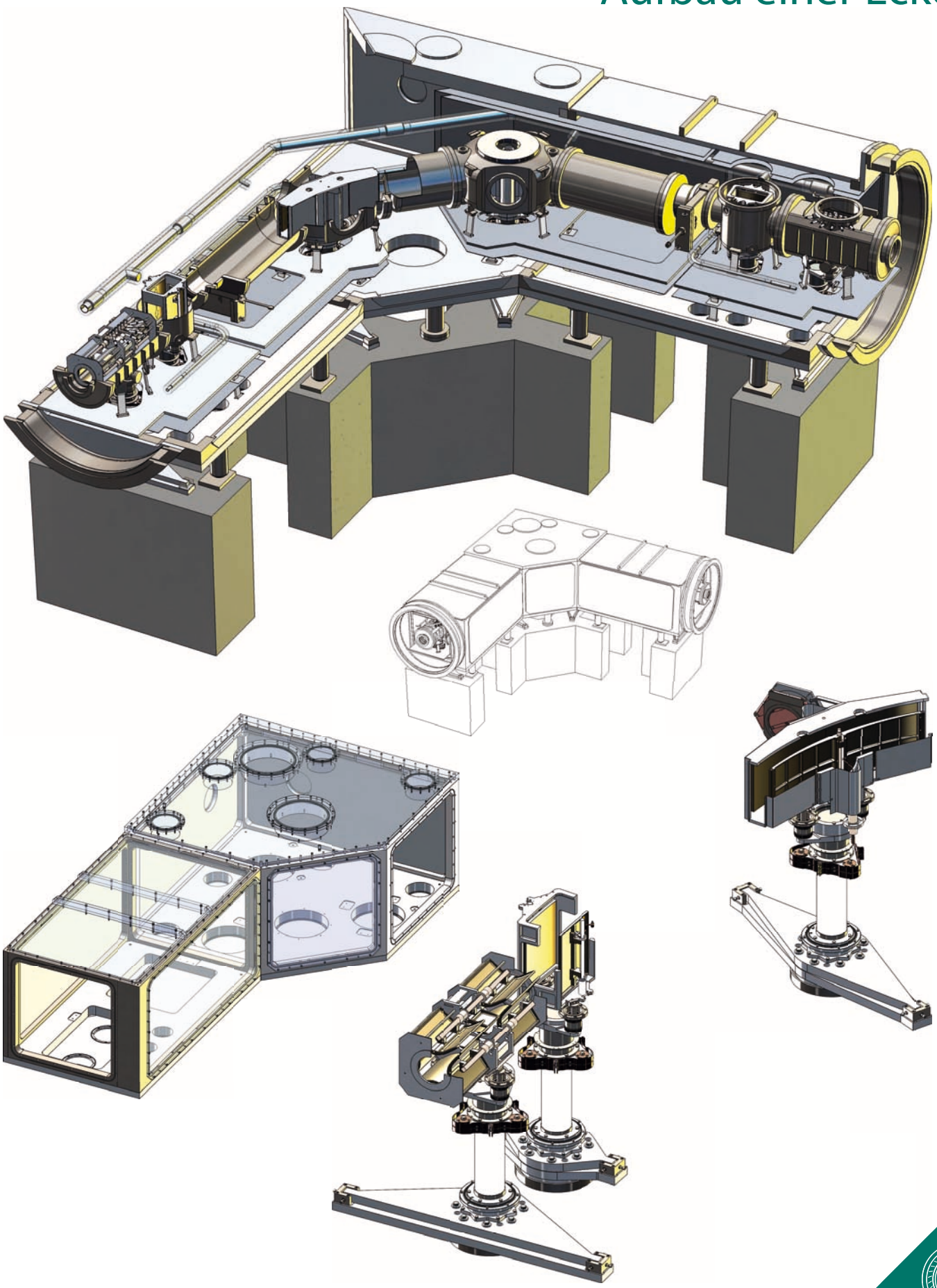

CSR - Cryogenic Storage Ring

Optikzelle

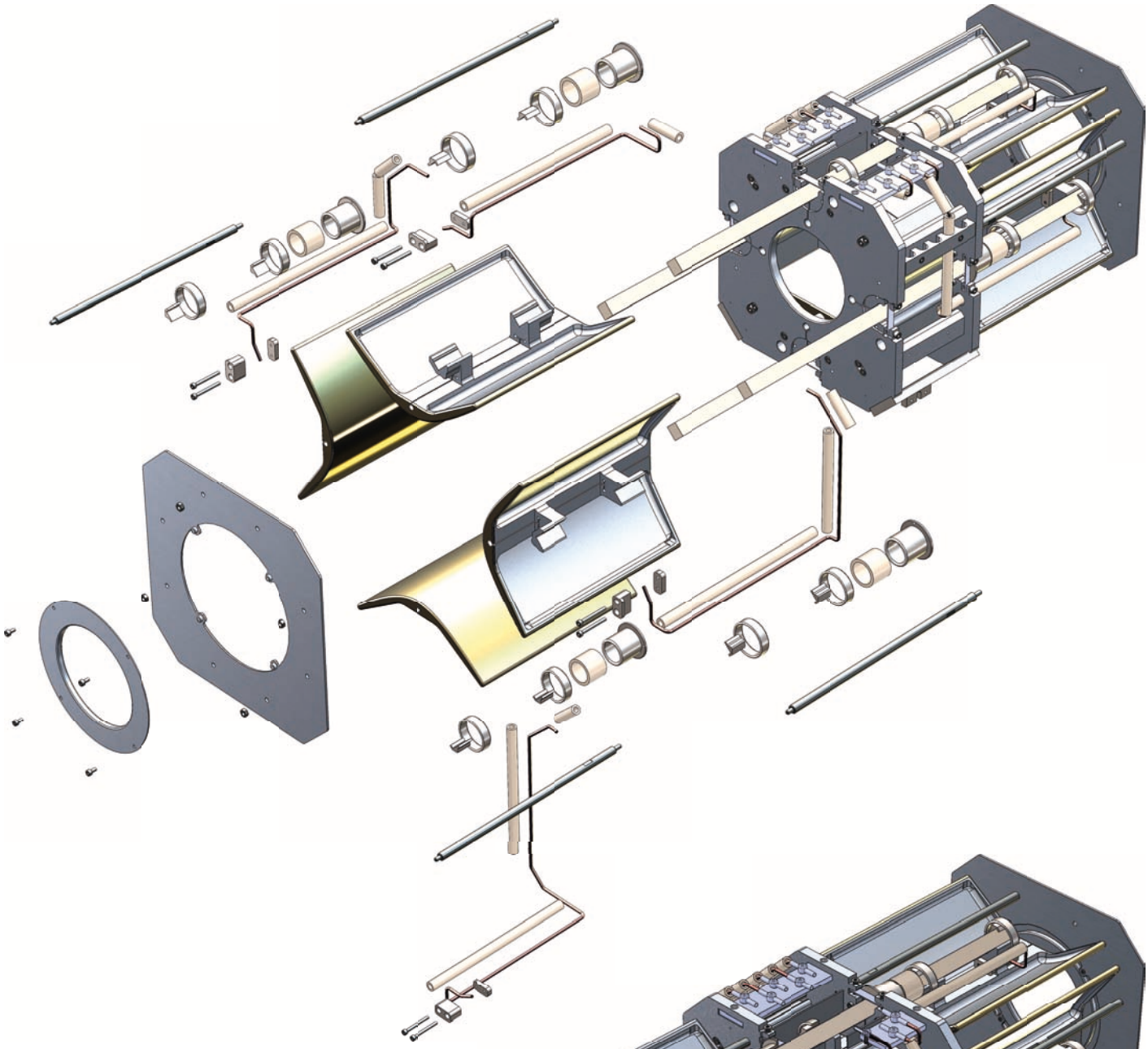

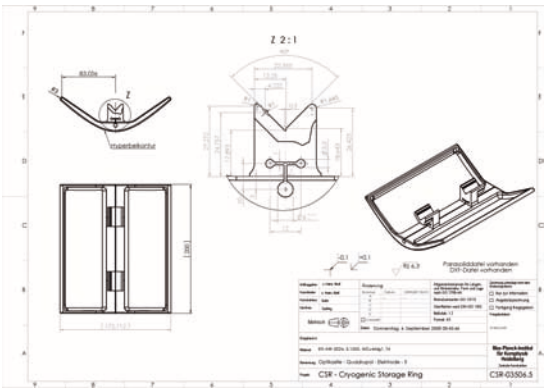

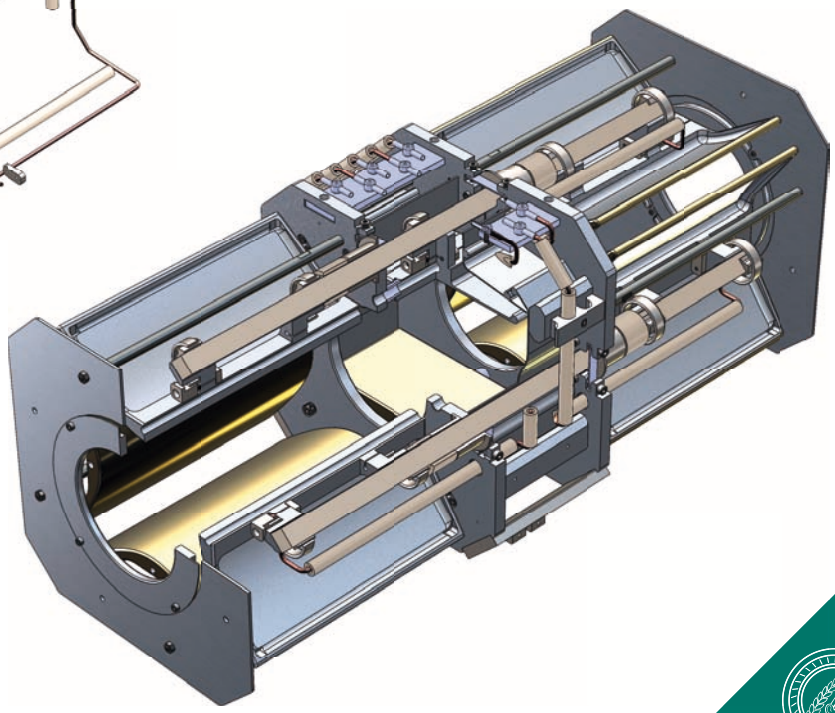

GERDA
Manifold

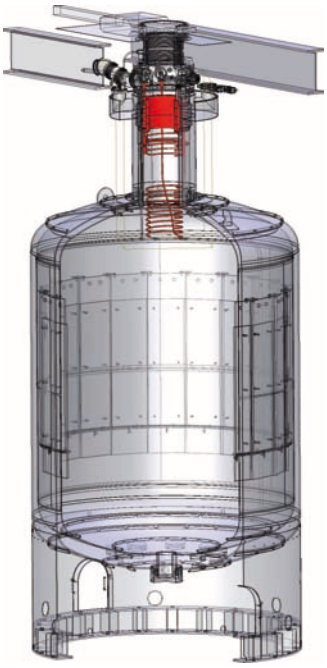

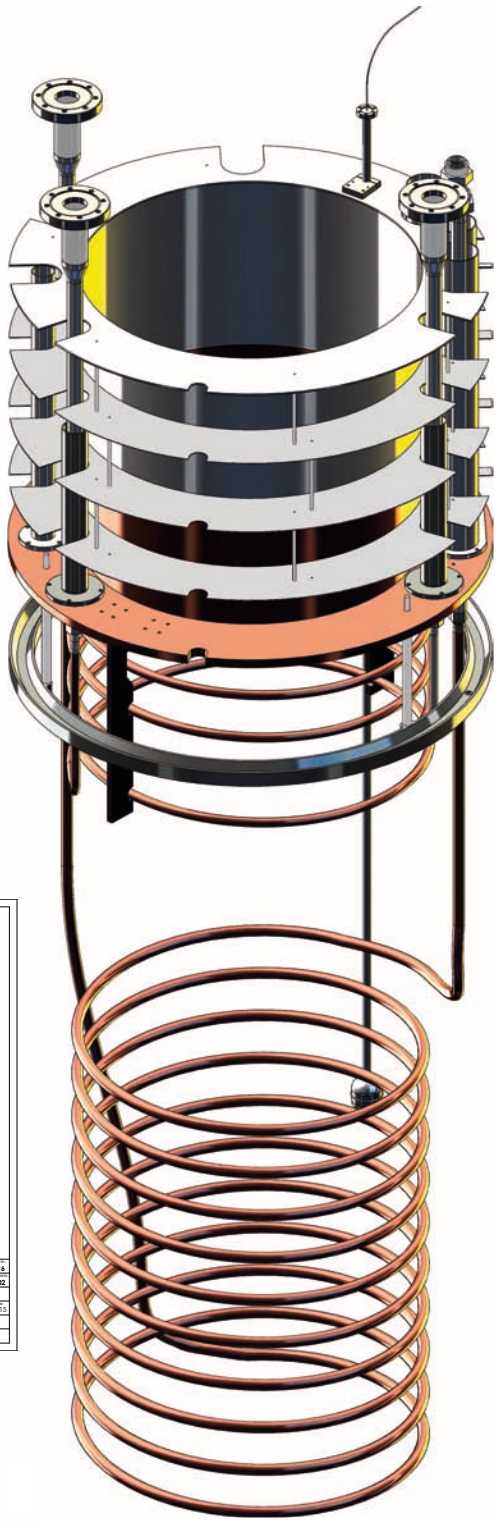

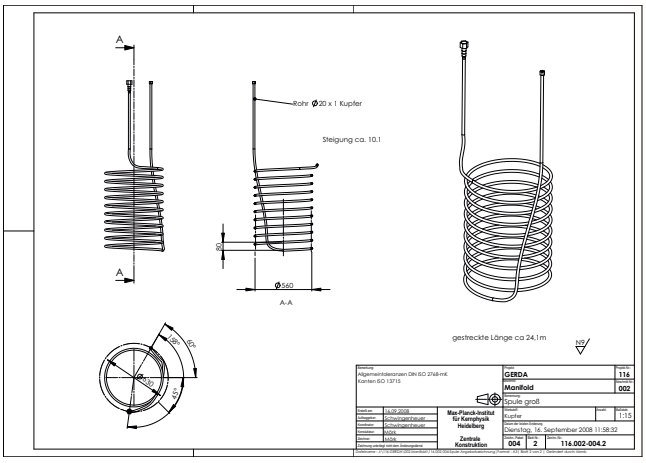

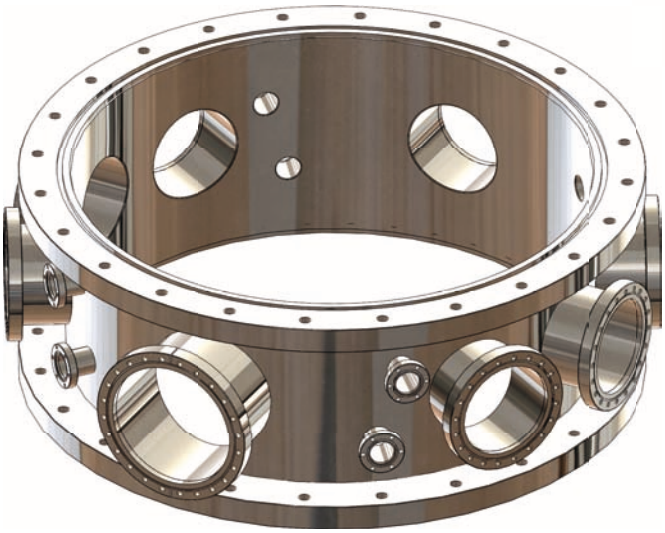

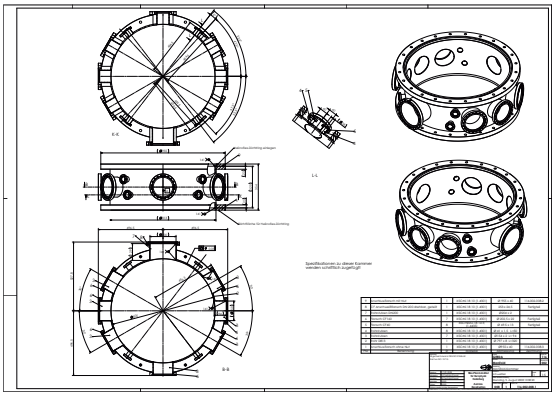

Max-Planck-Institut für Kernphysik

Max-Planck-Gesellschaft

LArGe

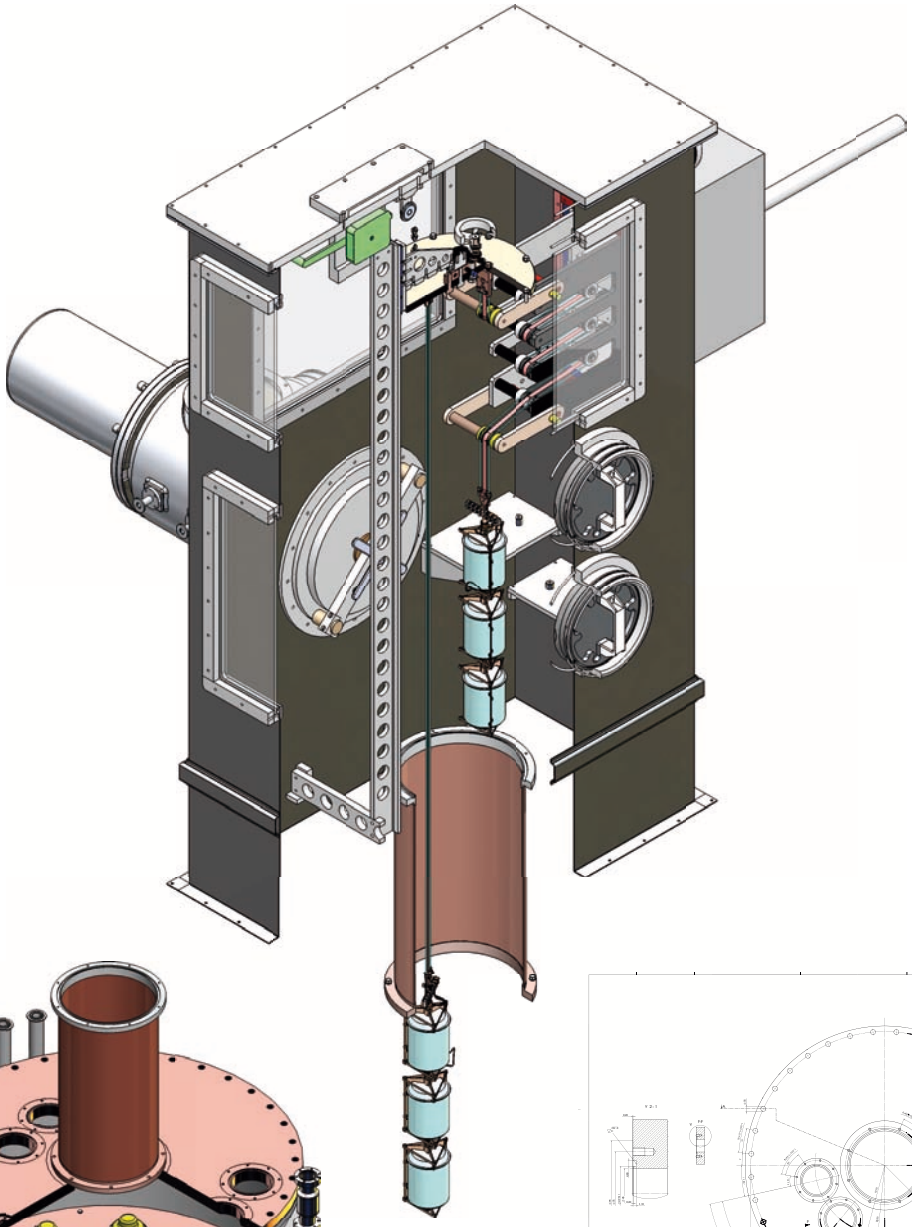

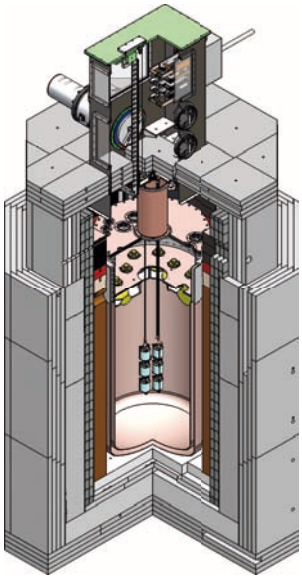

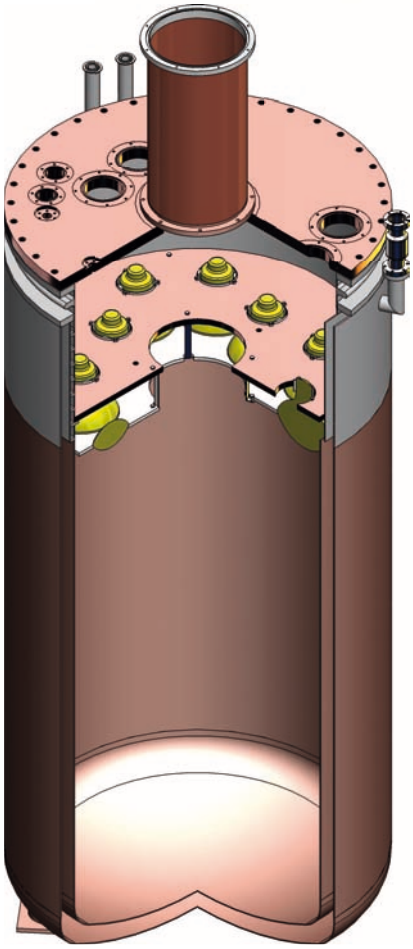

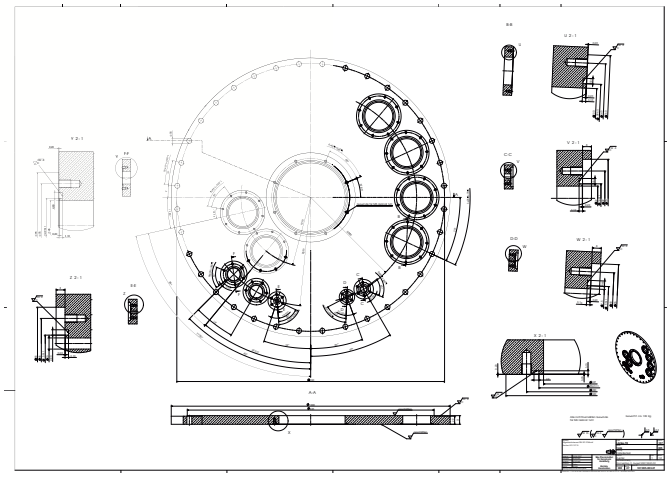

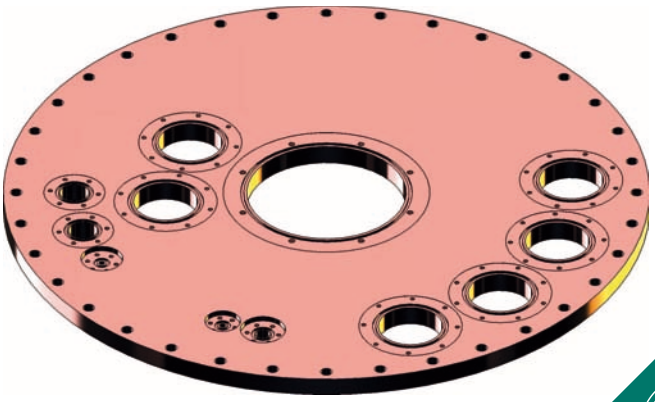

MoREx

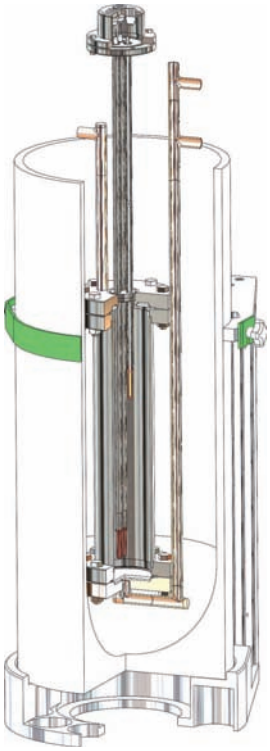

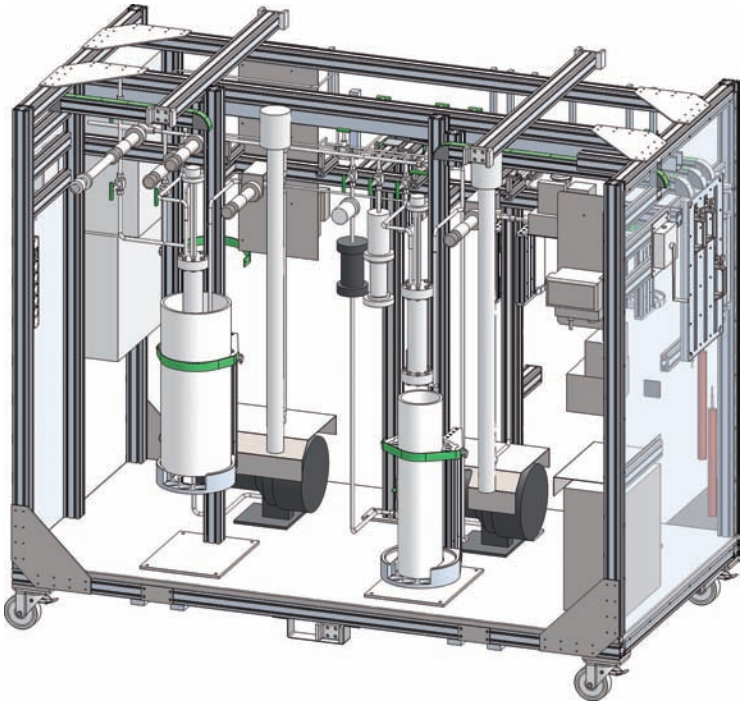

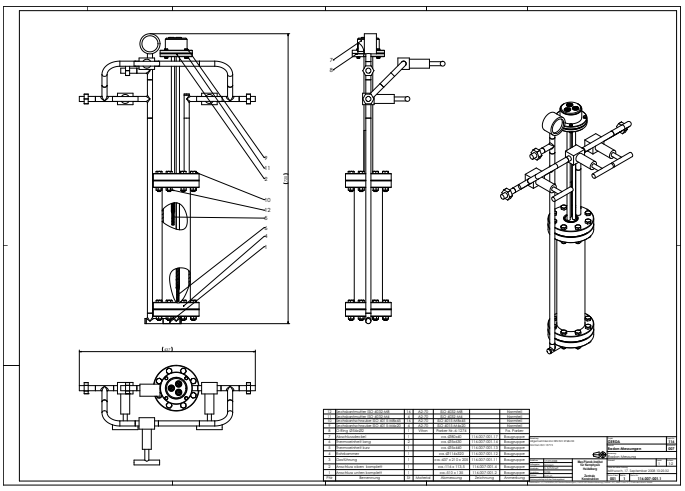

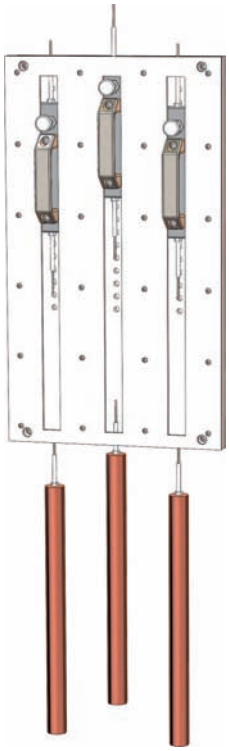

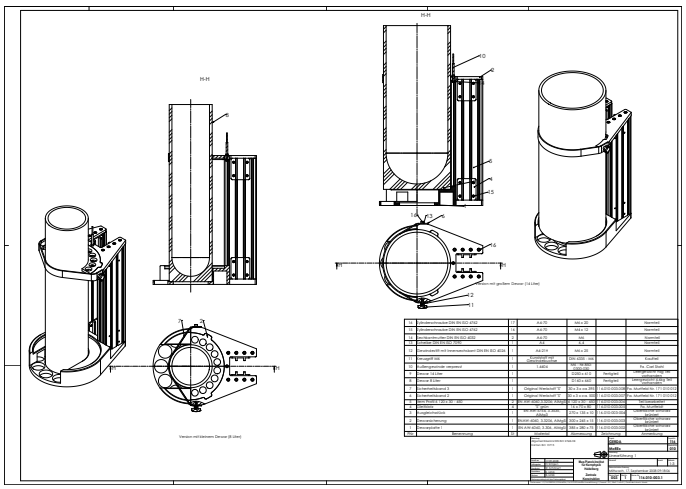

Positronenspektrometer

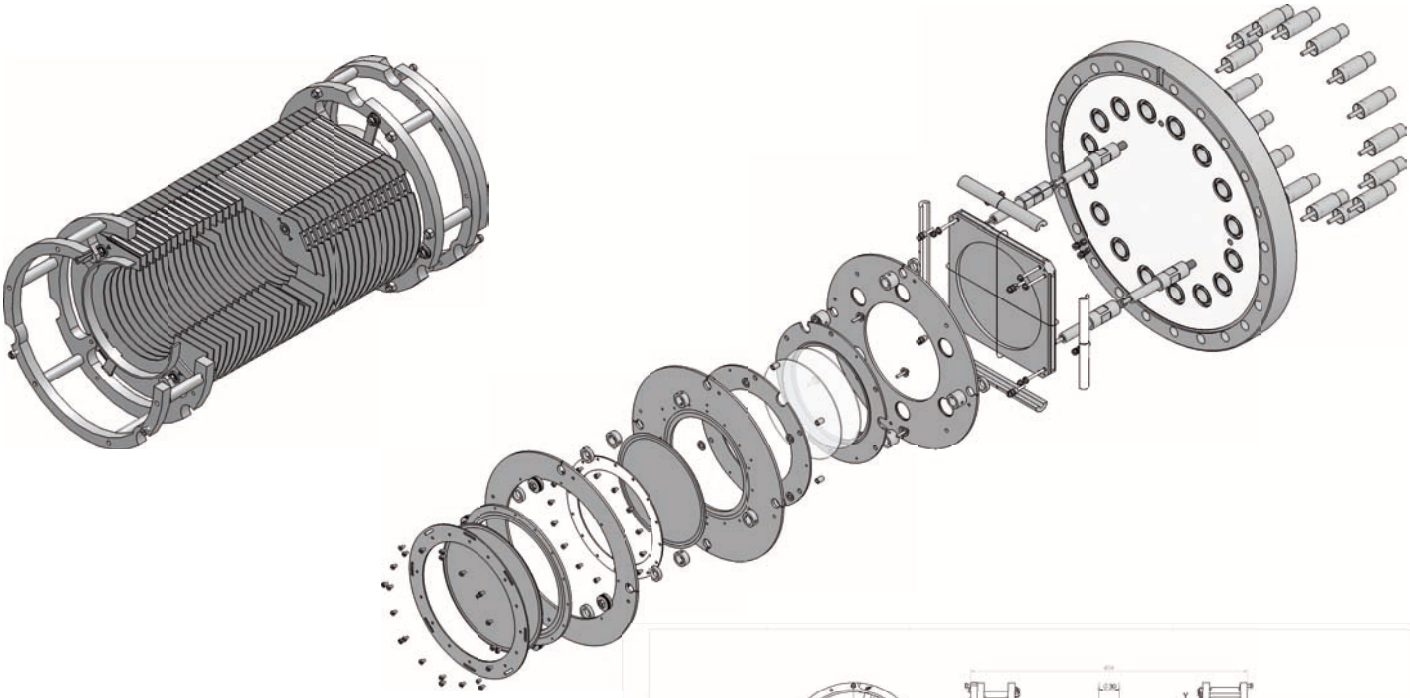

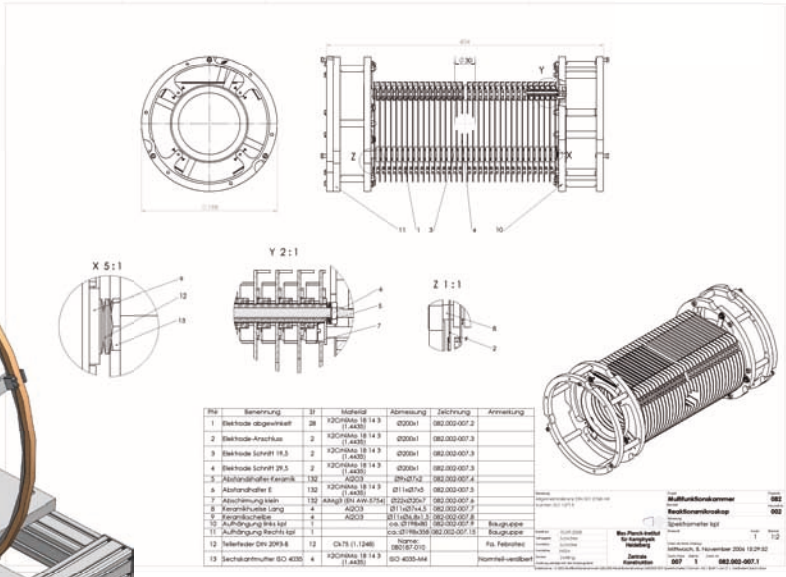

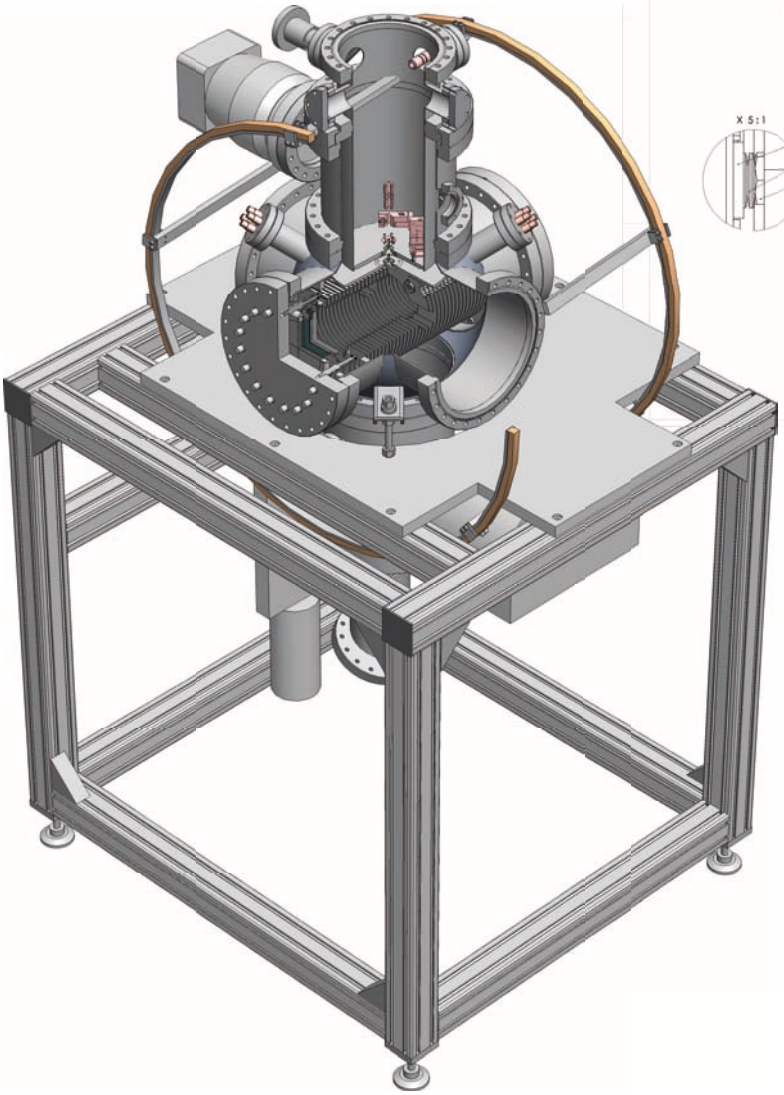

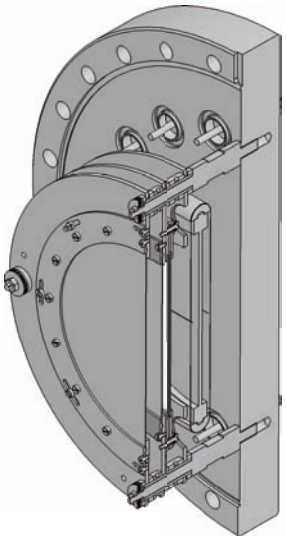

SolidWorks 3D CAD / Simulation, ©2009 Ulf Stendahl, COMSOL GmbH, Weissenburger Platz 1, 81667 München, Tel. 089-41777686