PTC Creo Parametric 3.0 – schneller & besser konstruieren

Klaus Raab

© INNEO Solutions GmbH

INNEO®
That's IT.

PTC Creo App Konzept

PTC Creo Sketch

PTC Creo Layout

PTC Creo Parametric

PTC Creo Direct

PTC Creo Simulate

PTC Creo Schematics

PTC Creo Illustrate

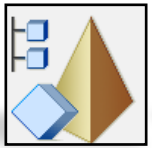

PTC Creo View ECAD

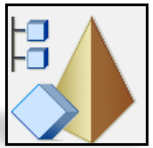

PTC Creo View MCAD

Available on the App Store

Windchill Mobile

Benutzeroberfläche

- Direkter Zugriff auf Lernprogramme
- Überarbeitete Hilfe Center mit Google Indexierung

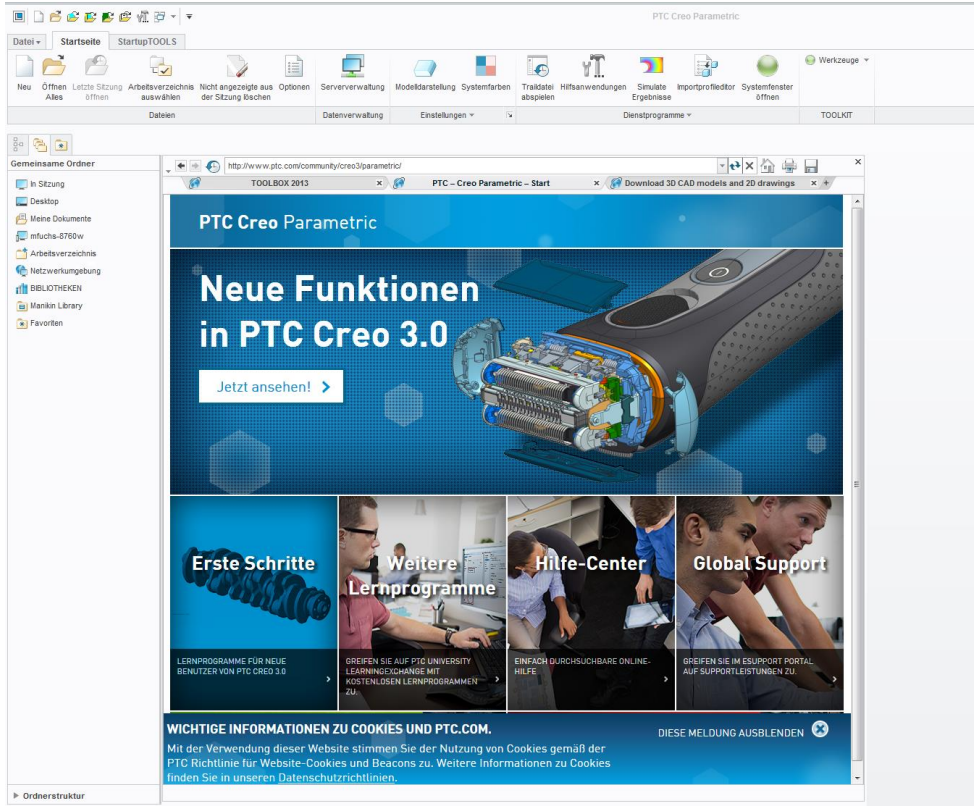

Neu in Creo 3.0

Benutzeroberfläche

- Automatische Fensteraktivierung

- Kontextmenü
- Befehle überarbeitet und z. T. neue Symbole
- Kann über Optionsmenü angepasst werden

- Keine Versions Extension (.1 .2 usw)
- Config option save_file_interations Yes/No
- Existierende Versionen werden behalten

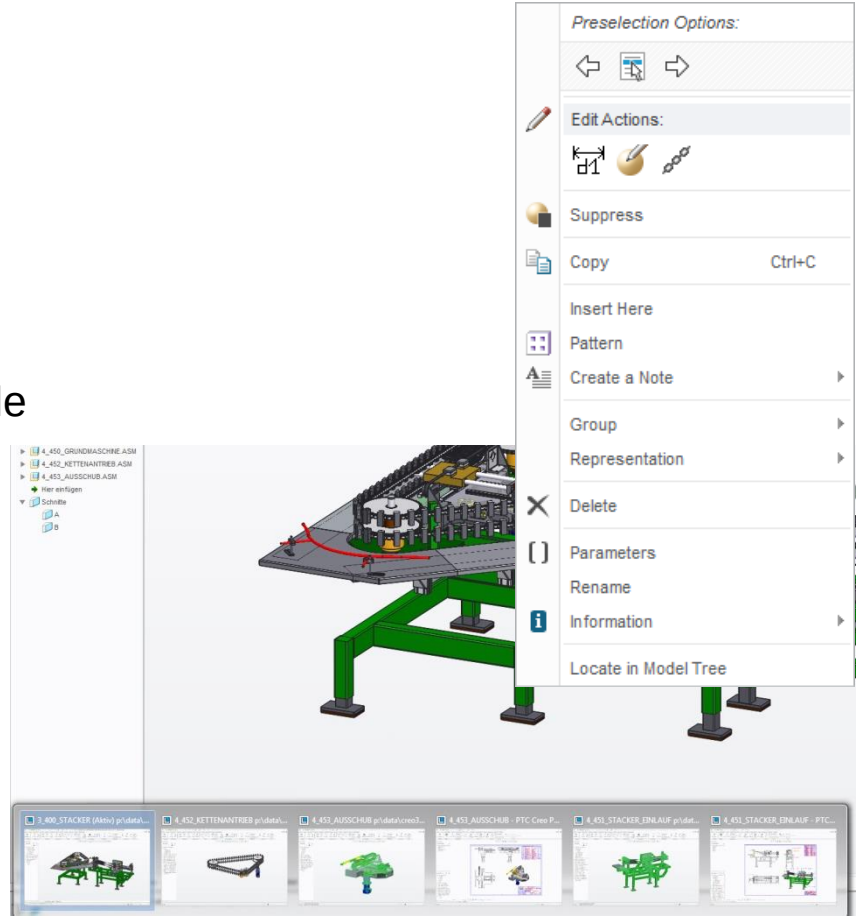

Neu in Creo 3.0

Benutzeroberfläche

Neue Möglichkeiten im Fehlerbehebungsmodus

- Konstruktionselemente umdefinieren
- Fehlende Referenzen werden angezeigt und können ersetzt werden

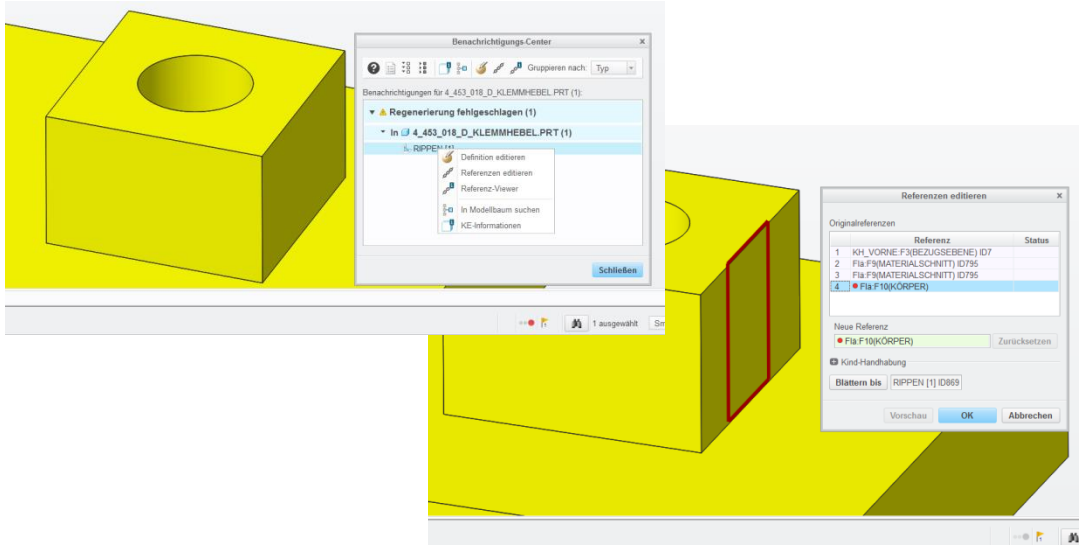

Neu in Creo 3.0

LIVE
PRÄSENTATION

2D-Zeichnungserstellung

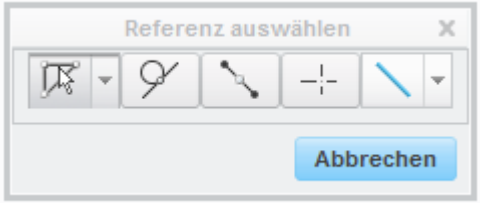

Neues Bemaßungs-UI und Vorgehensweise

- Direkte Vorschau der Bemaßung abhängig von den gewählten Referenzen
- Mit der Strg-Taste weitere Referenzen wählen
- Bemaßungsoptionen über die rechte Maustaste

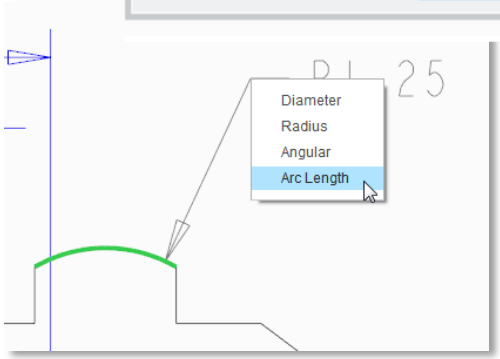

Neues Menü „Format“ für Texte

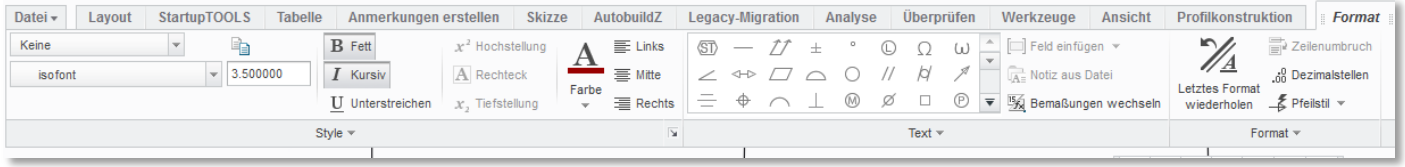

Neu in Creo 3.0

LIVE PRÄSENTATION

Blech

- Kanten über mehrere Laschen

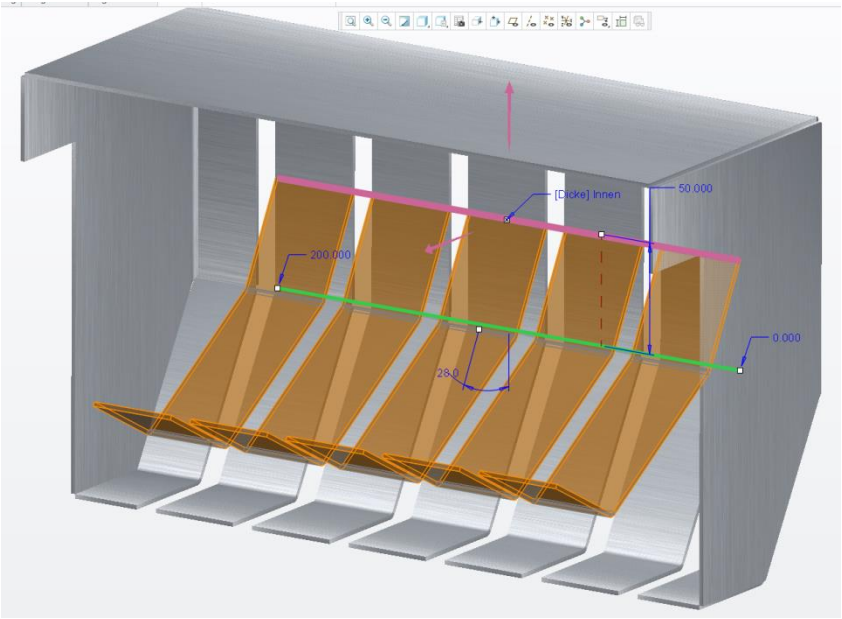

Neu in Creo 3.0

LIVE PRÄSENTATION

Freestyle

neue Designfreiheit in einer parametrischen Umgebung

- Vollkommene Freiheit beim Erstellen von Körpern
- Beste Ergebnisse in kürzester Zeit
- Anschluss an parametrische Elemente
- Jederzeit editierbar und durchgängig parametrisch

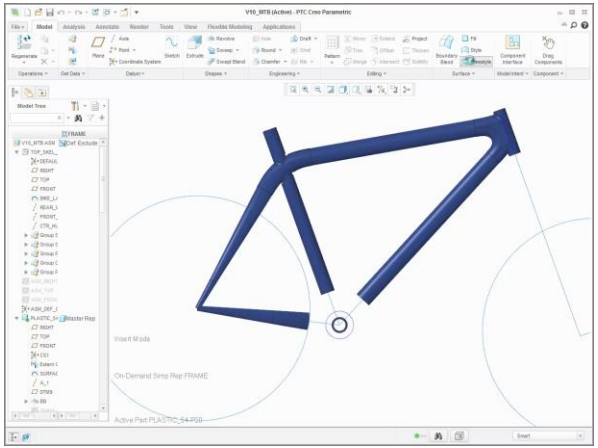

Neu in Creo 3.0

LIVE PRÄSENTATION

Flexible Modeling

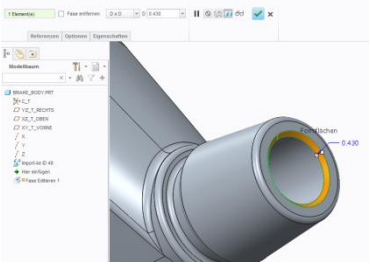

- Änderung durch direktes Verschieben der Geometrie
- Erkennung von Fasen und nicht Standardrundungen
- Neue Ziehoption mit Hinzufügen von Seitenflächen
- Neues Flex-Muster
- Mehr Flexibilität und Geschwindigkeit

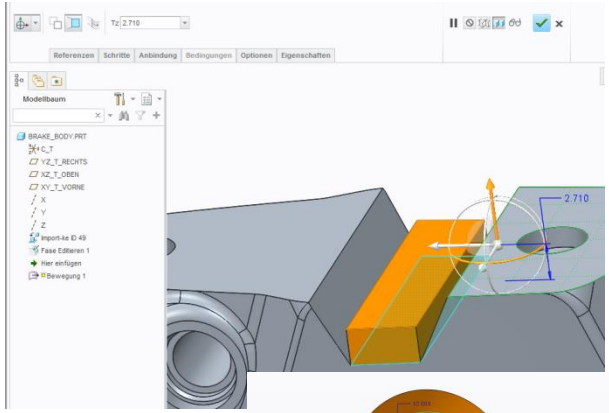

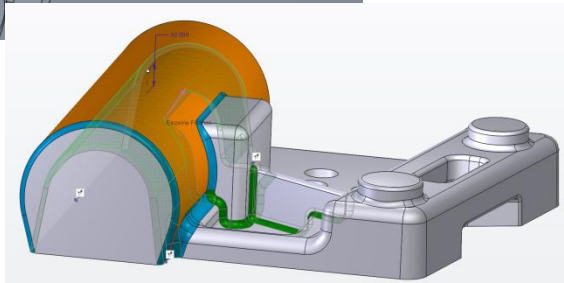

Move

Pull

Neu in Creo 3.0

PTC Creo Unite

effektives Zusammenarbeiten in einer Multicad-Umgebung

CONSOLIDATE
Daten aus anderen CAD-Systemen öffnen und weiterbearbeiten

COLLABORATE
Zusammenarbeit mit Partnern und Zulieferern unabhängig vom CAD-System

Neu in Creo 3.0

PTC Creo Unite

effektives Zusammenarbeiten in einer Multicad-Umgebung

- Import-Direktschnittstellen im Basispaket
  - CATIA V5
  - SolidWorks
  - Autocad Inventor
  - Solid Edge
  - Siemens NX (Unigraphics)
  - Rhinoceros
  - Neutrale Schnittstellen (STEP/IGES)
  - DWG/DXF
- Keine weitere Software notwendig
- Export-Direktschnittstellen verfügbar für
  - CATIA V5
  - SolidWorks
  - Siemens NX (Unigraphics)

Neu in Creo 3.0

PTC Creo Unite

effektives Zusammenarbeiten in einer Multicad-Umgebung

- Kein Import mehr
- Einfach die gewünschten Daten einbauen
- Modellbaum zeigt die Symbole des Ursprungssystems
- Updatesicherheit durch ATB-Technologie

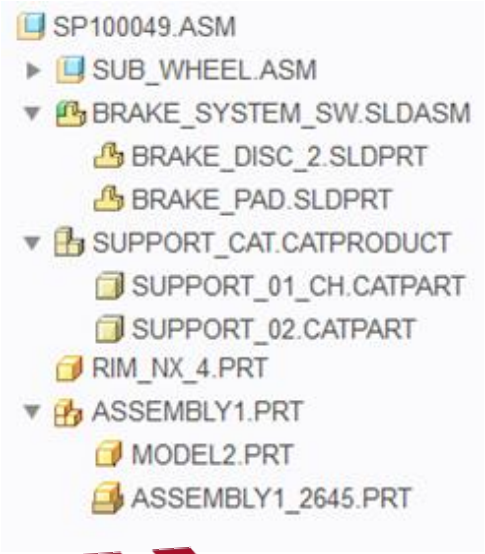

LIVE
PRÄSENTATION

Neu in Creo 3.0

Analyse-Werkzeuge

- Flächenanalyse

Überprüfung der tangenten- und krümmungsstetigen Verbindungen

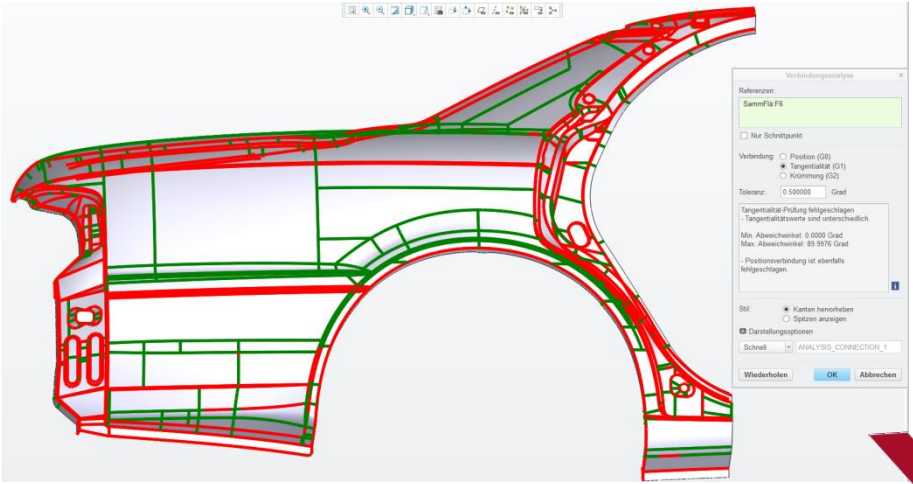

LIVE
PRÄSENTATION

Neu in Creo 3.0

PTC Creo Design Exploration

- Verschiedene Konstruktionsideen in einem Modell
- Durch einfaches Checkpointsystem jederzeit Zugriff auf frei definierbare Zeitpunkte des Entwicklungsprozesses

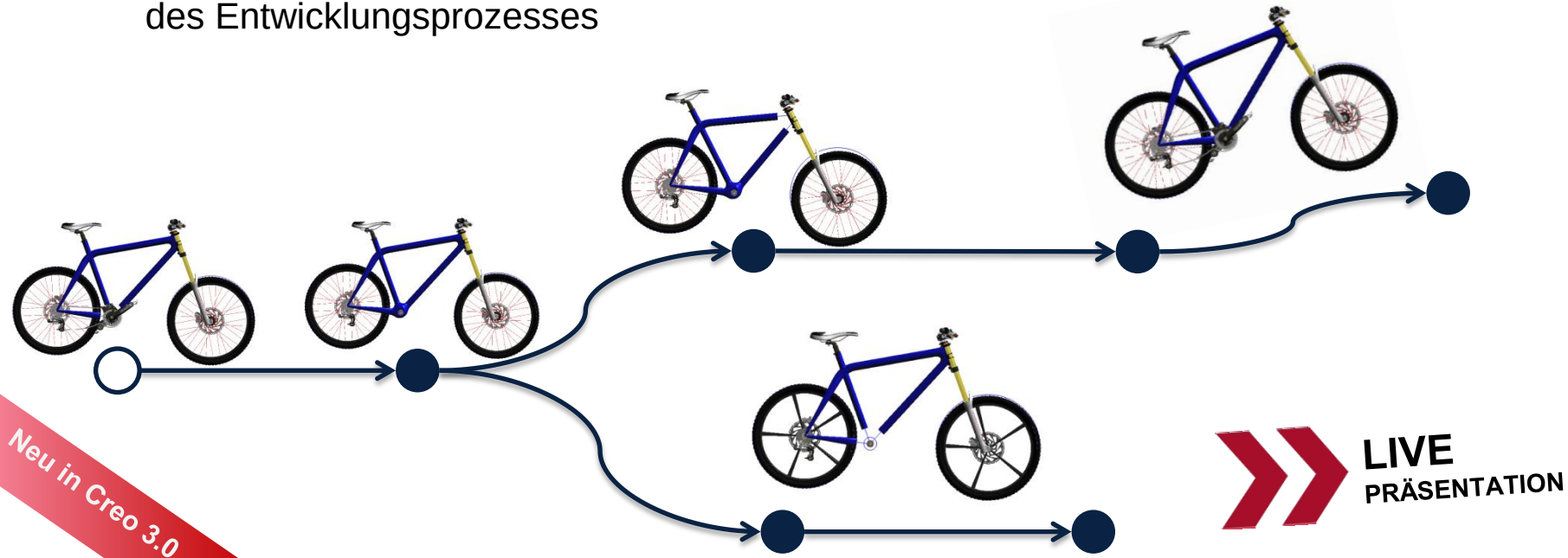

Mathcad Express und Intelligent Fastener eXtension (IFX)

- Vollständige Integration in PTC Creo Parametric
- Bereits im Basispaket enthalten

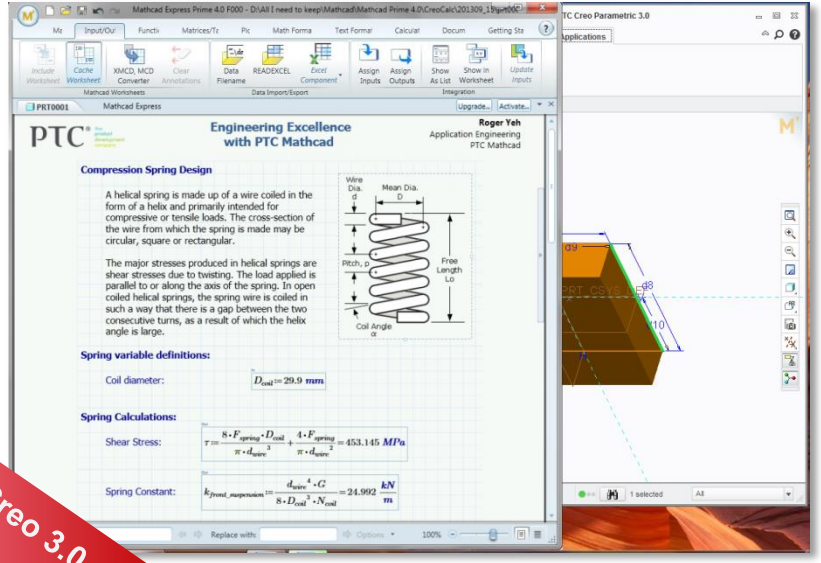

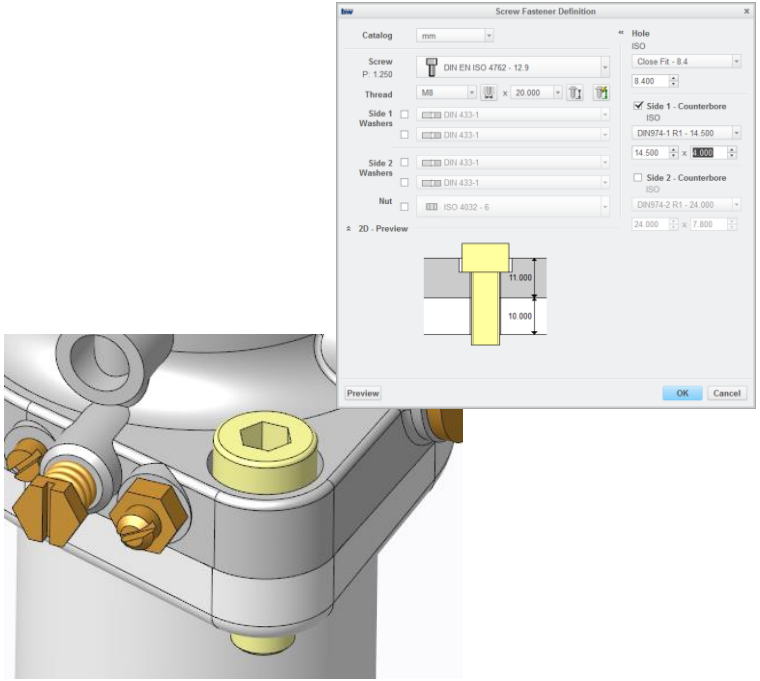

Neu in Creo 3.0

Vielen Dank für Ihre Aufmerksamkeit!

© INNEO Solutions GmbH

That‘s IT.