NEA Group

Thema

Praxisbezogene Probleme mit Lösungsansätzen in der Automobilindustrie

20.09.2018

Inhalt

- Vorstellung NEA
  - Über NEA
  - Branchen
  - Karriere bei NEA
  - Welche Software findet bei der NEA Anwendung
  - Bedeutung von CAD/CAE für die NEA
- Probleme und praxisbezogene Lösungsansätze im Engineering der Automobilbranche
- Abschluss
  - Ausblicke
  - Offene Fragen

Vorstellung NEA

- Mitarbeiter weltweit ca. 500
- Leistungsspektrum
  - Full Service Supplier
  - Personalservice
  - Engineering Service
  - Ausbildungszentrum
- Kompetenzen im Engineering
  - Projektmanagement
  - Konzeptentwicklung
  - Designbetreuung
  - Prototypenentwicklung
  - Serienentwicklung
  - Elektronik HW/SW

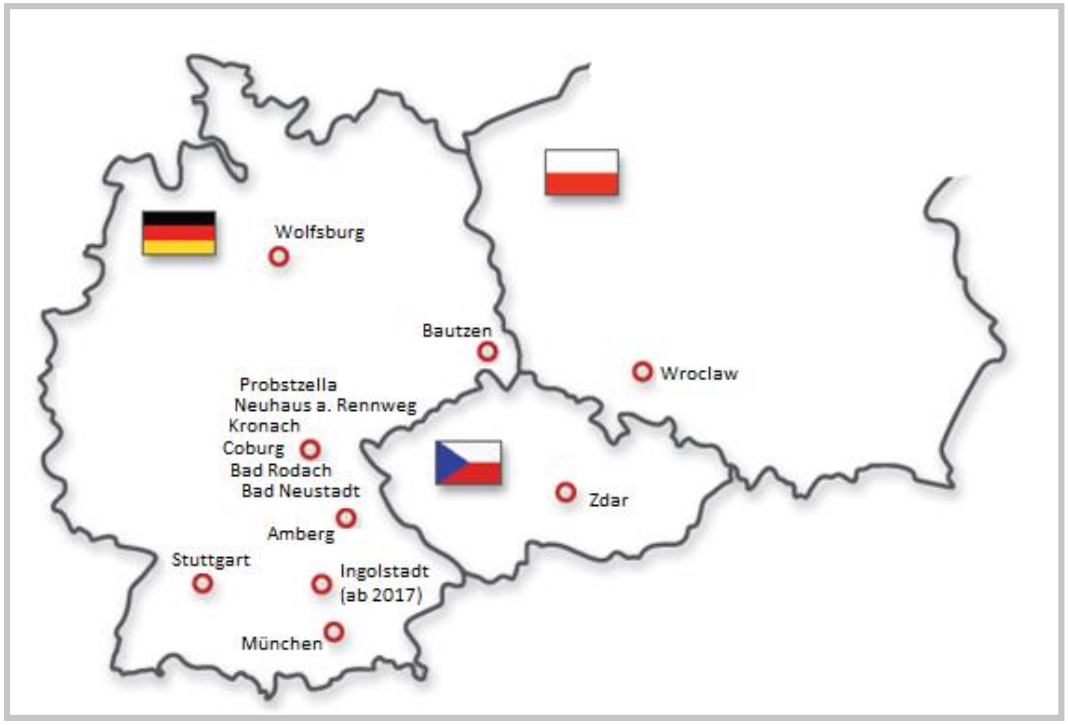

Vorstellung NEA

Referenzen

und weitere..

DYNAMISCHER DRUCKVERLUST: OBERFLÄCHENZIELE

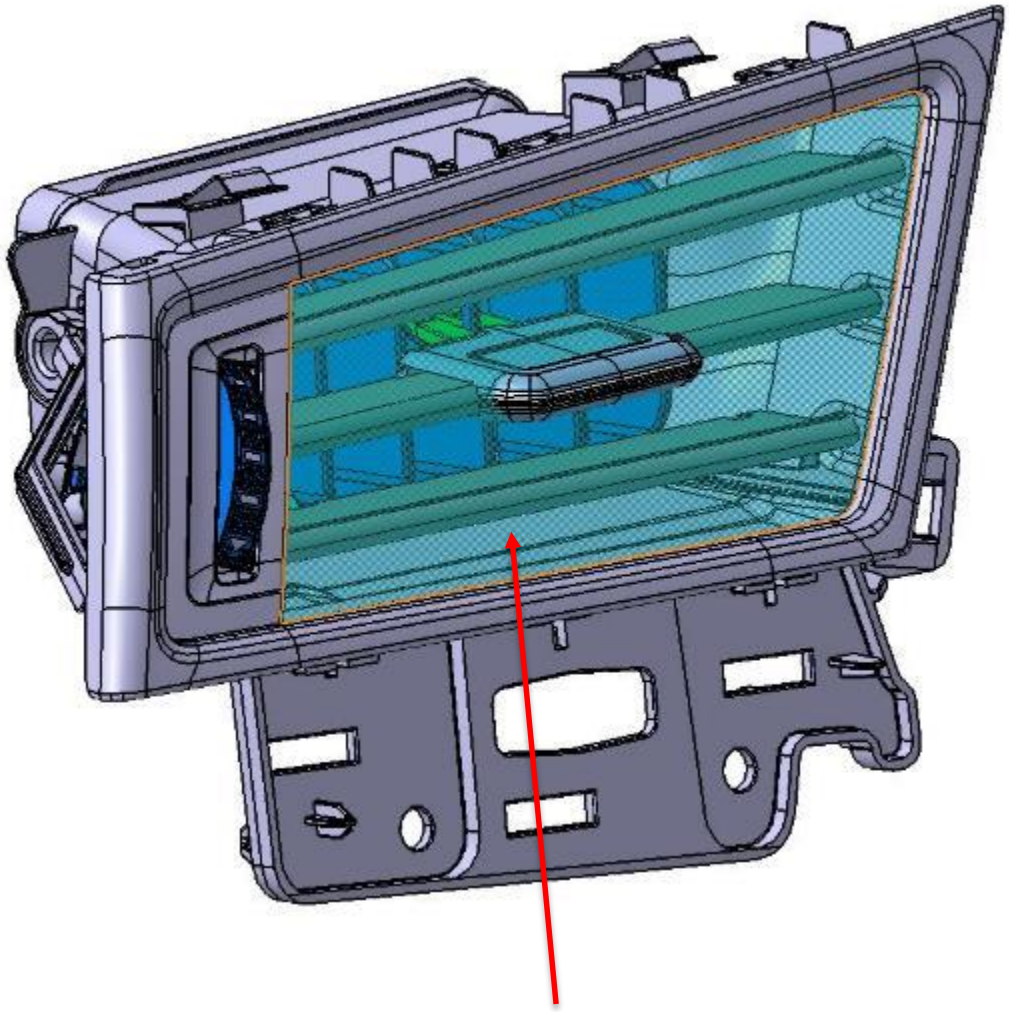

Oberflächenziel Luftauslass

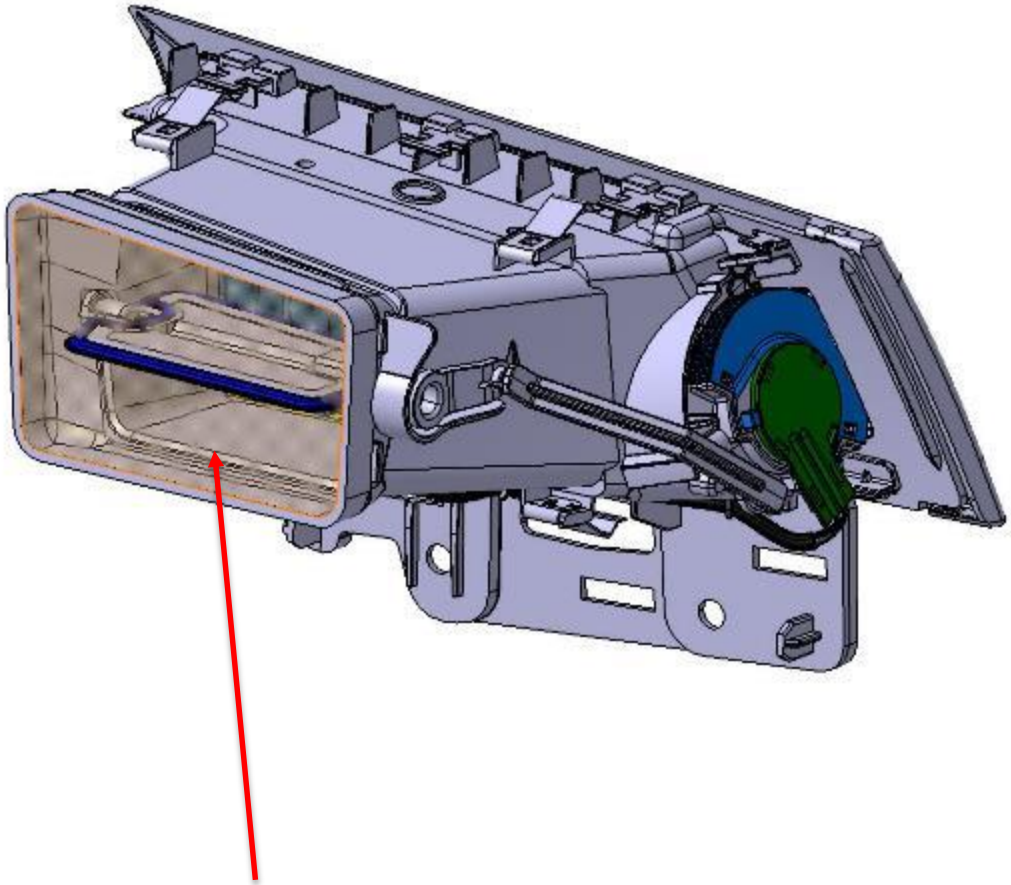

Oberflächenziel Lufteinlass

AKTUELLER DATENSTAND, NEUTRALSTELLUNG

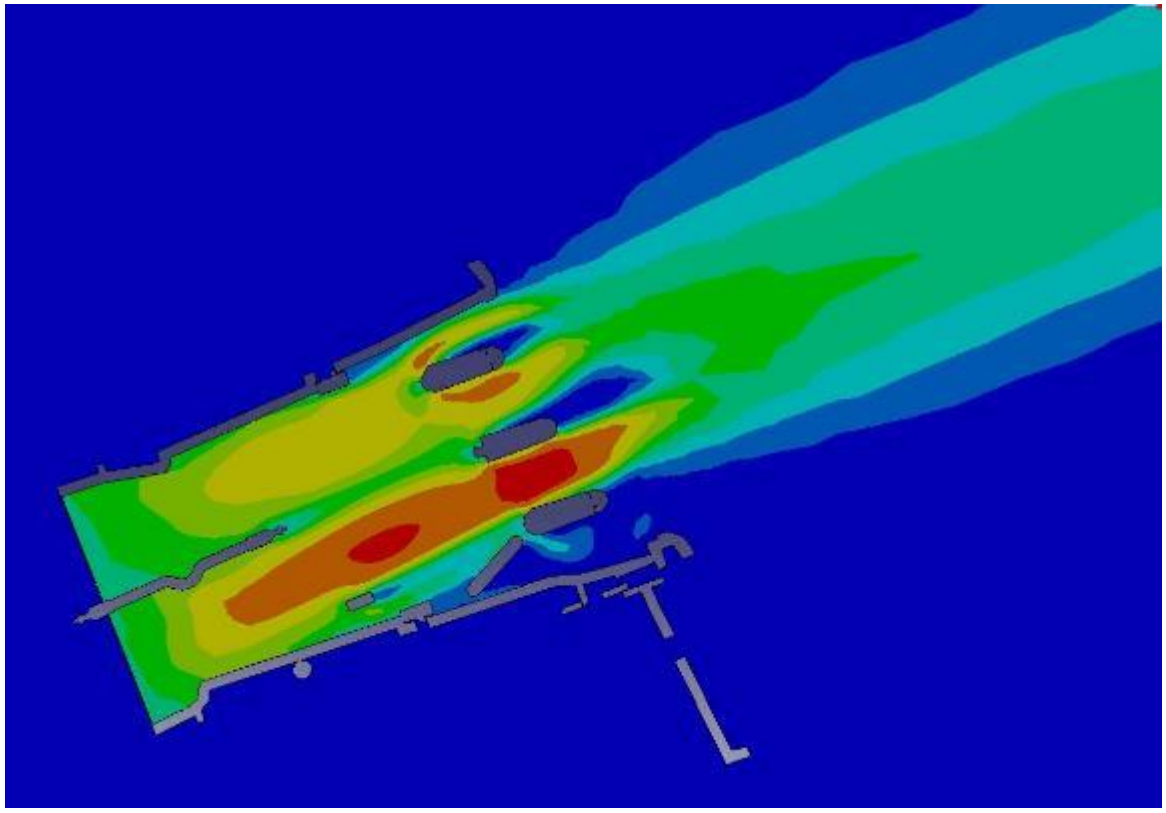

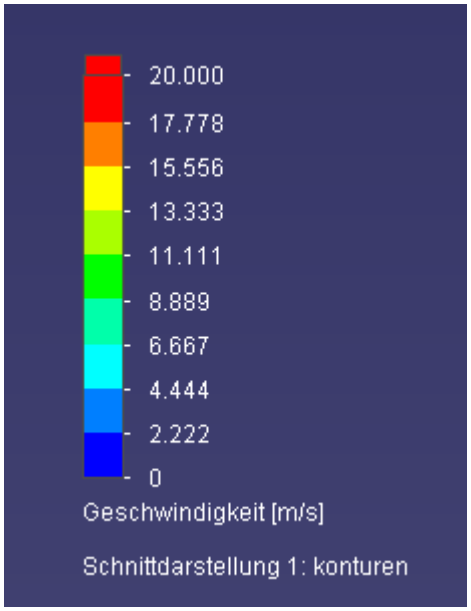

Goal Name	Unit	Value	Averaged Value	Minimum Value	Maximum Value	Progress [%]	Use In Convergence	Delta	Criteria
Oberflächenziel Mittelw. Dyn. Druck Luftauslass	[Pa]	29,93	30,06	29,93	30,22	100,00	Yes	0,29	0,53
Oberflächenziel Mittelw. Dyn. Druck Lufteinlass	[Pa]	41,62	41,62	41,62	41,62	100,00	Yes	0,00	0,03
Druckverlust_Dynamisch	[Pa]	-11,69	-11,56	-11,69	-11,41	100,00	Yes	0,29	0,51

VORSCHLAG NEA, NEUTRALSTELLUNG

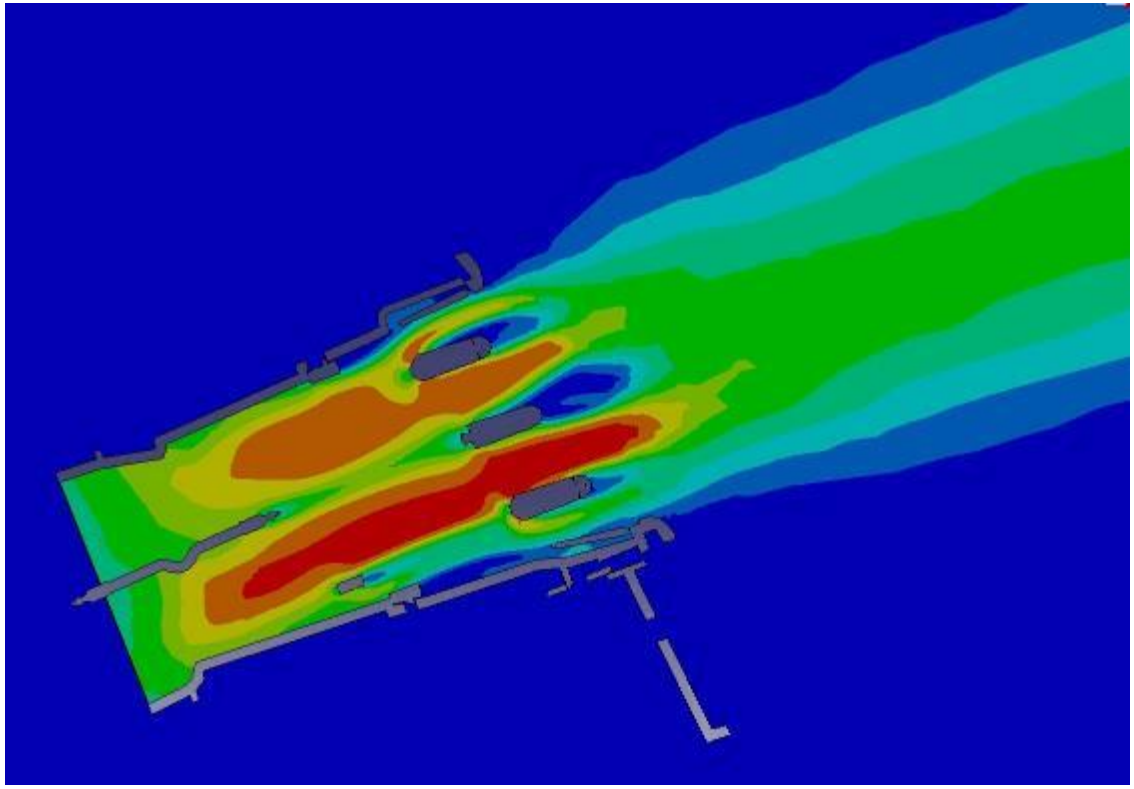

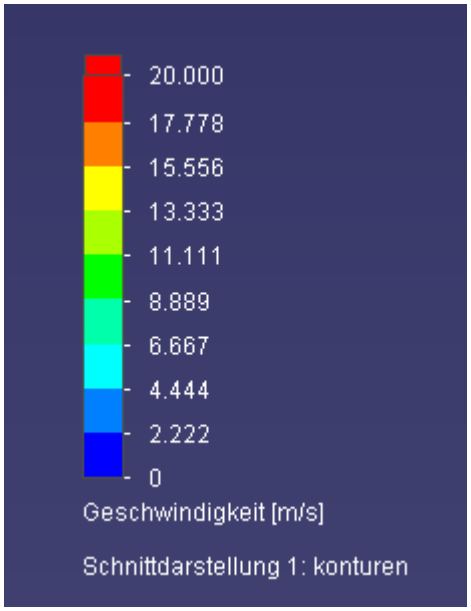

Goal Name	Unit	Value	Averaged Value	Minimum Value	Maximum Value	Progress [%]	Use In Convergence	Delta	Criteria
Oberflächenziel Mittelw. Dyn. Druck Luftauslass	[Pa]	30,87	30,92	30,86	31,00	100,00	Yes	0,13	0,51
Oberflächenziel Mittelw. Dyn. Druck Lufteinlass	[Pa]	41,83	41,83	41,83	41,83	100,00	Yes	0,00	0,04
Druckverlust_Dynamisch	[Pa]	-10,97	-10,91	-10,97	-10,84	100,00	Yes	0,13	0,49

Beispielprojekt VW 481

Konzeptphase

- Beispiel: Untersuchung und Optimierung Druckverlust Ausströmer VW Passat

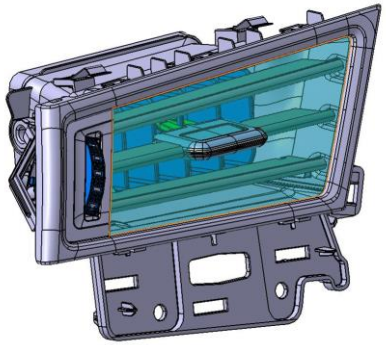

Y-Schnitt – Luftablenkung neutral

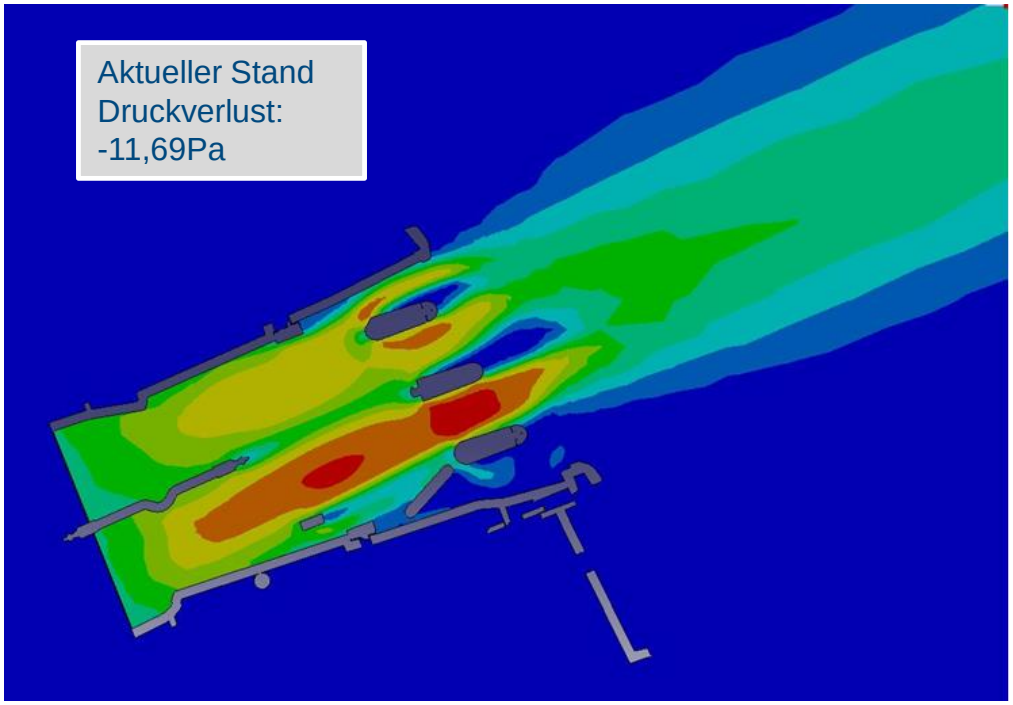

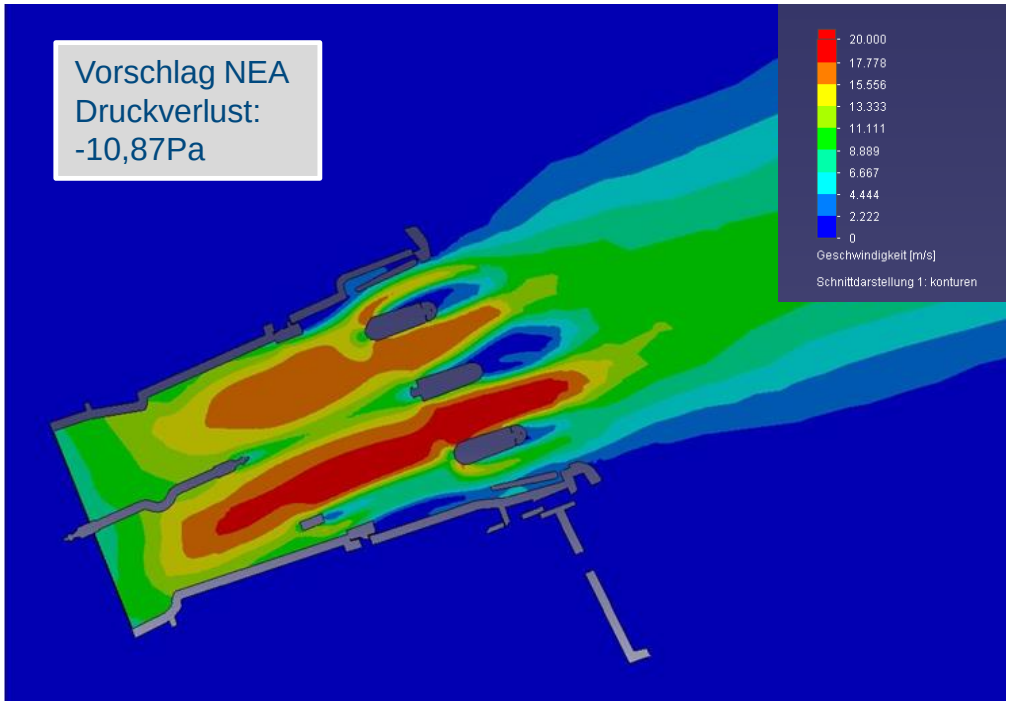

Projektablauf

Konzeptphase

- Beispiel: Untersuchung und Optimierung Druckverlust Ausströmer VW Passat

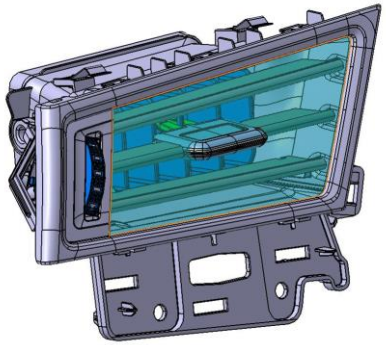

Y-Schnitt – Luftablenkung -Z

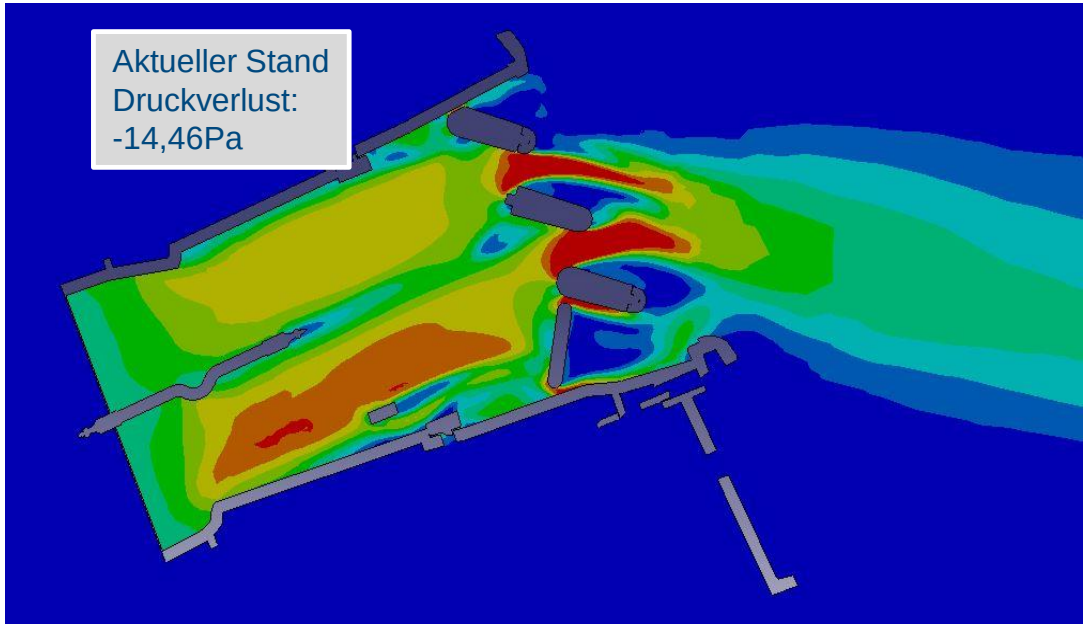

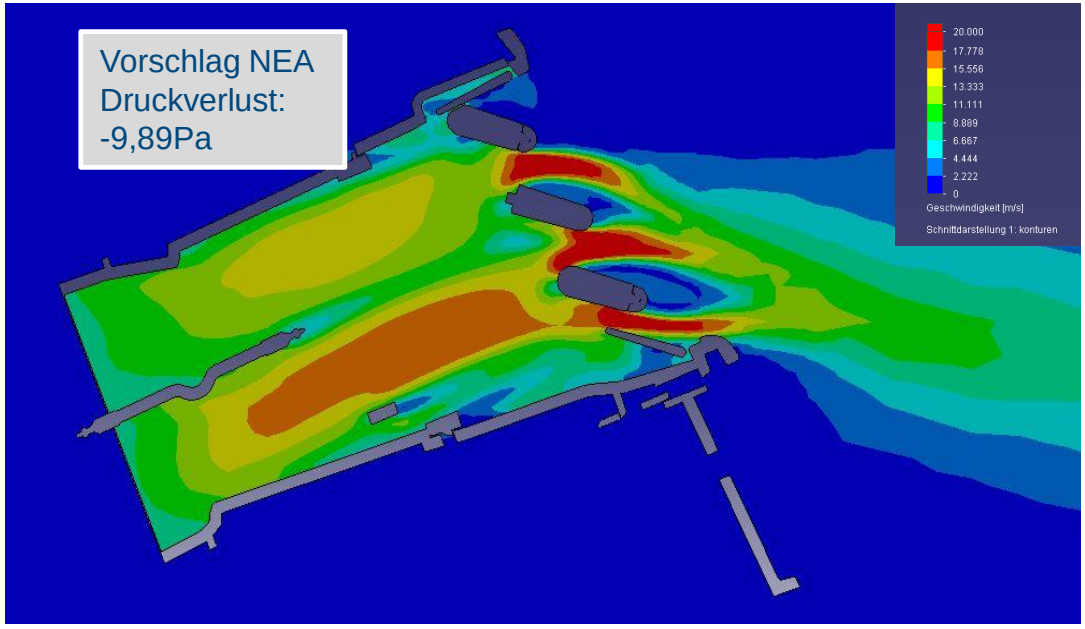

Projektablauf

Konzeptphase

- Beispiel: Untersuchung und Optimierung Druckverlust Ausströmer VW Passat

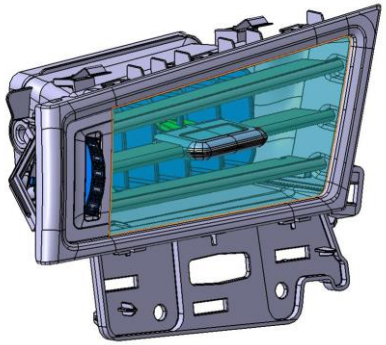

Y-Schnitt – Luftablenkung +Z

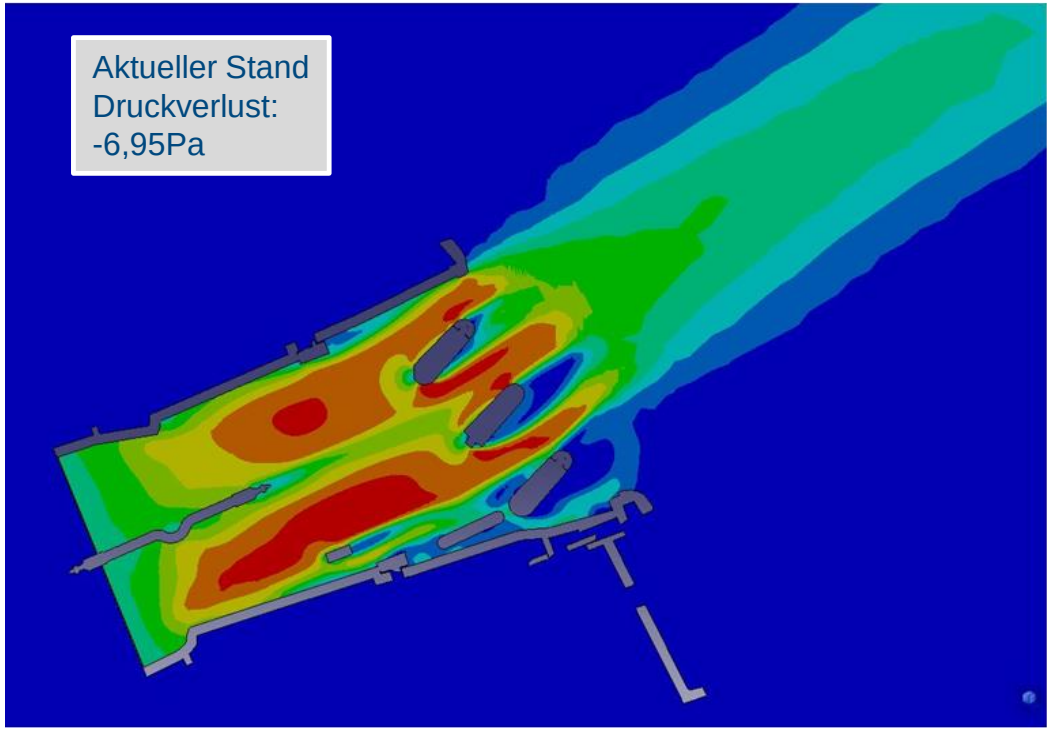

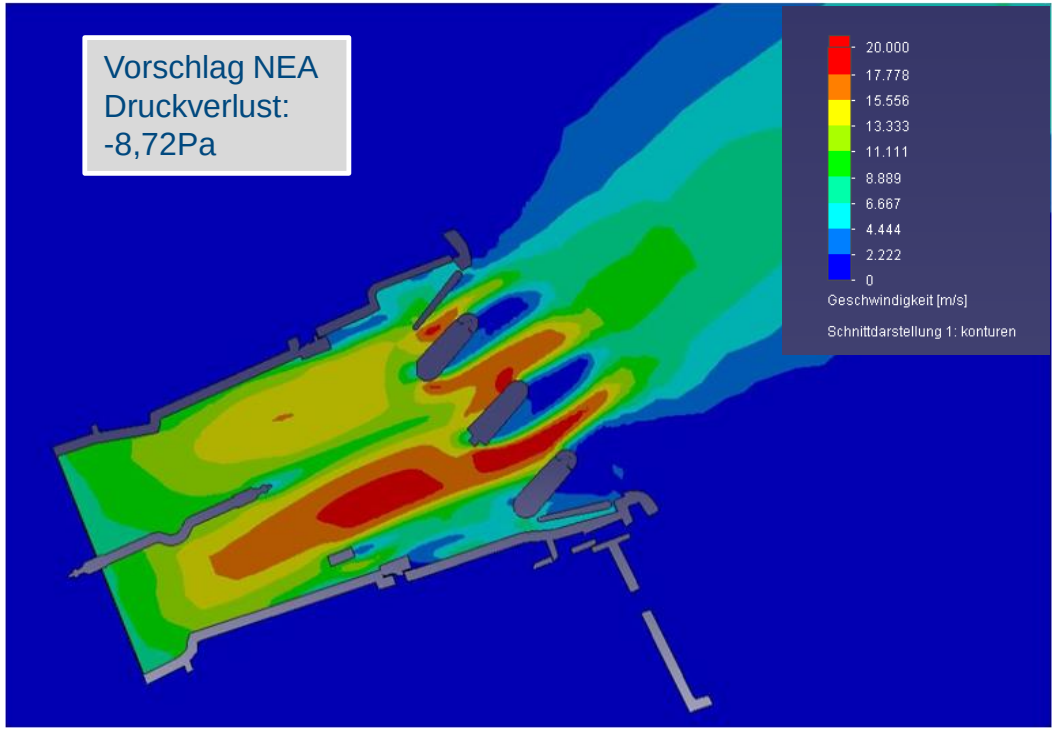

Ausblicke

- Touch-Bedienelemente (passiv/aktiv), Fühlhilfen
- Blenden: hinterleuchtet, verschiedene Oberflächen (Holz, Glas,…)
- Bauteil/Baugruppengröße
- Echtglas (aufwendige Fertigung)
- Kühlende- oder heizende Oberflächen (Peltier-Element)
- Gestensteuerung, Annäherungssensorik
- Indirekte Belüftungen
- Ionisierung der Belüftung, aromatisierte Belüftung
- Alternative Antriebssysteme

Kontakt

Falk Scheler-Eckstein

NEA Group
Garden-City-Strasse 2
DE 96450 Coburg

T 0049 171 5 60 20 40
falk.scheler-eckstein@nea.engineering

www.nea.engineering