Creo 5.0

Klaus Raab

INNEO Solutions

kraab@inneo.com

07961/890-146

© INNEO Solutions GmbH

INNEO®
That's IT.

Baugruppe

- ✓ Nur selektiertes Anzeigen über Minitoolbar

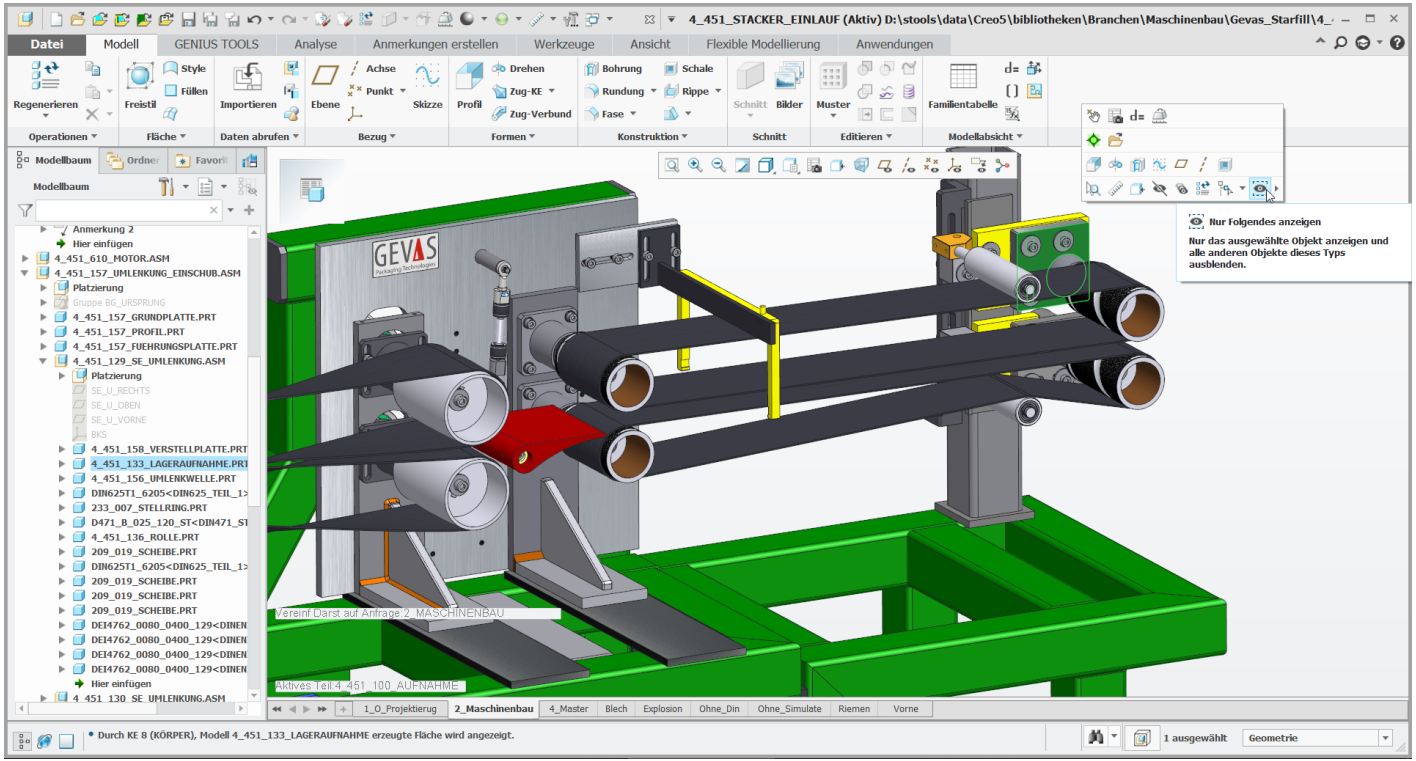

Skizzenbereich

- ✓ Skizzenbereichsauswahl für die Modellierung

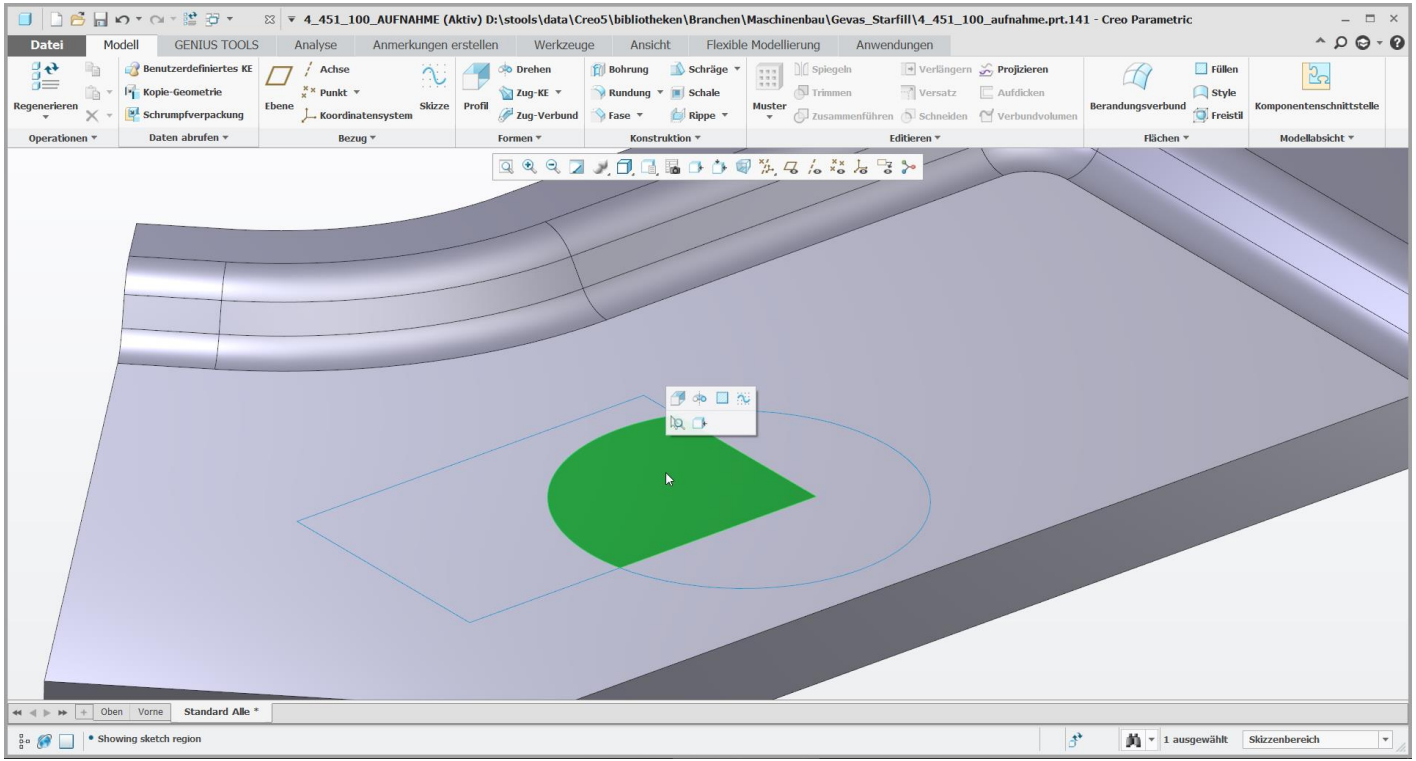

Ausformschrägen an verrundeten, gefasten Objekten (FMX erforderlich)

- Radien als theor. Trennkurve

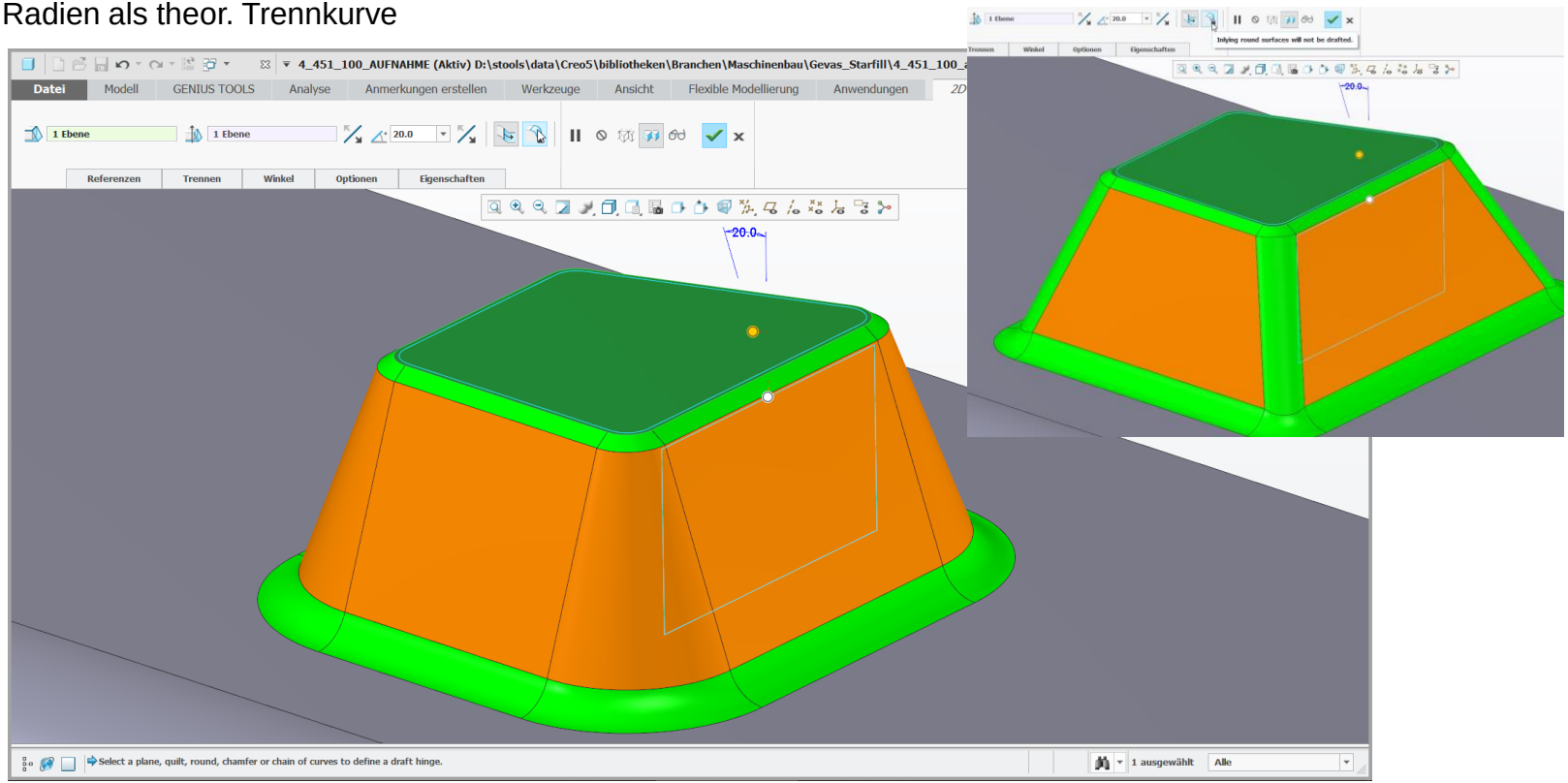

Perspektivansicht

- ✓ Konstruieren in perspektivischer Ansicht

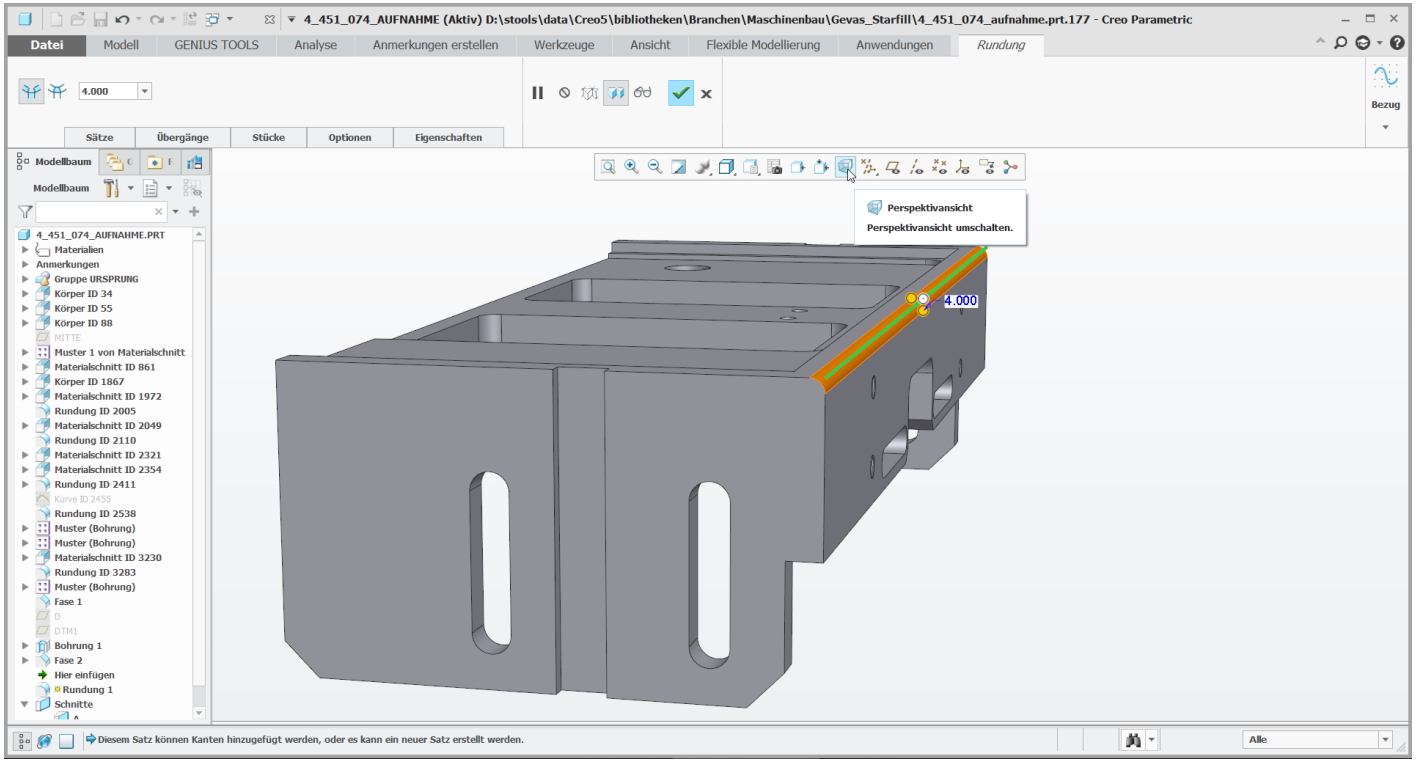

Spiegeln

- ✓ Nachträglich Konstruktionselemente hinzufügen

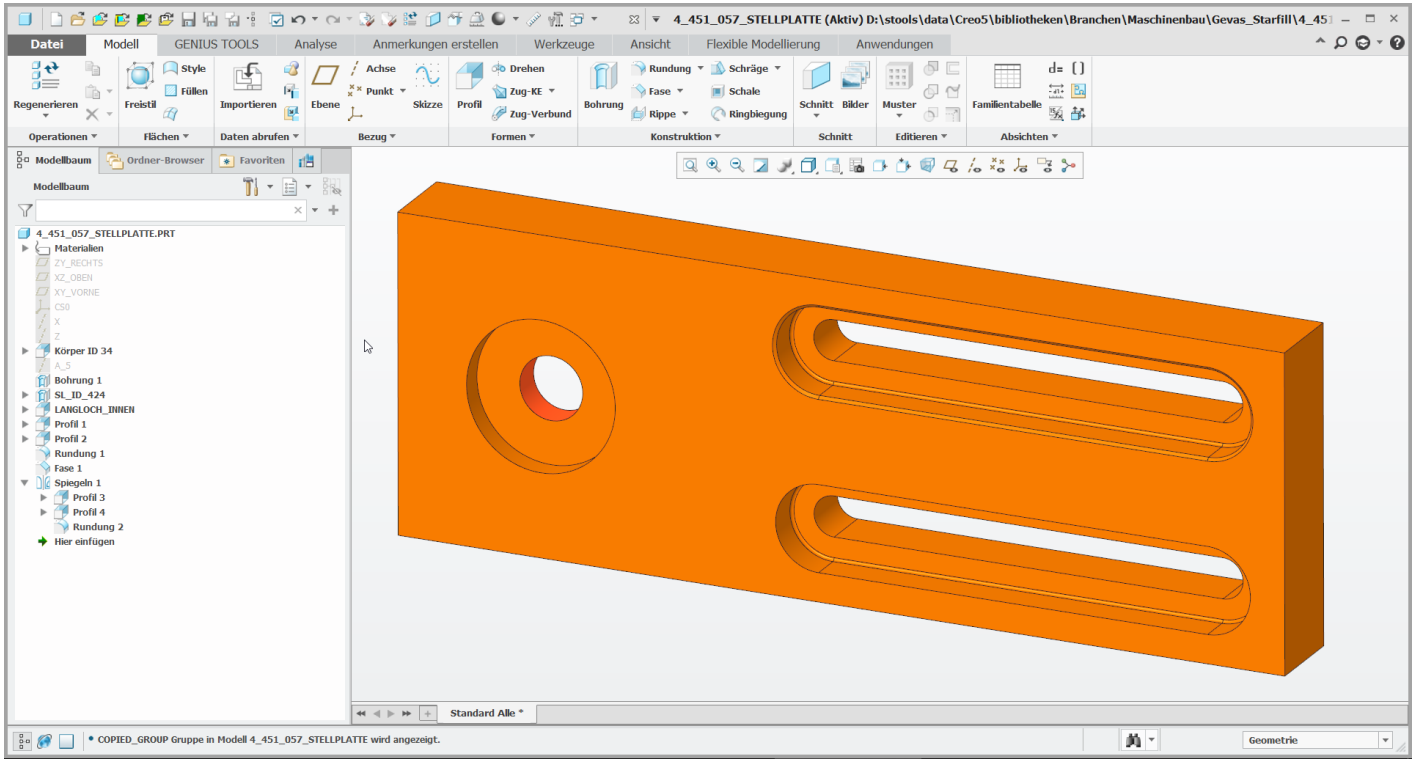

Blechmodus

- ✓ Neue Eckenentlastungen

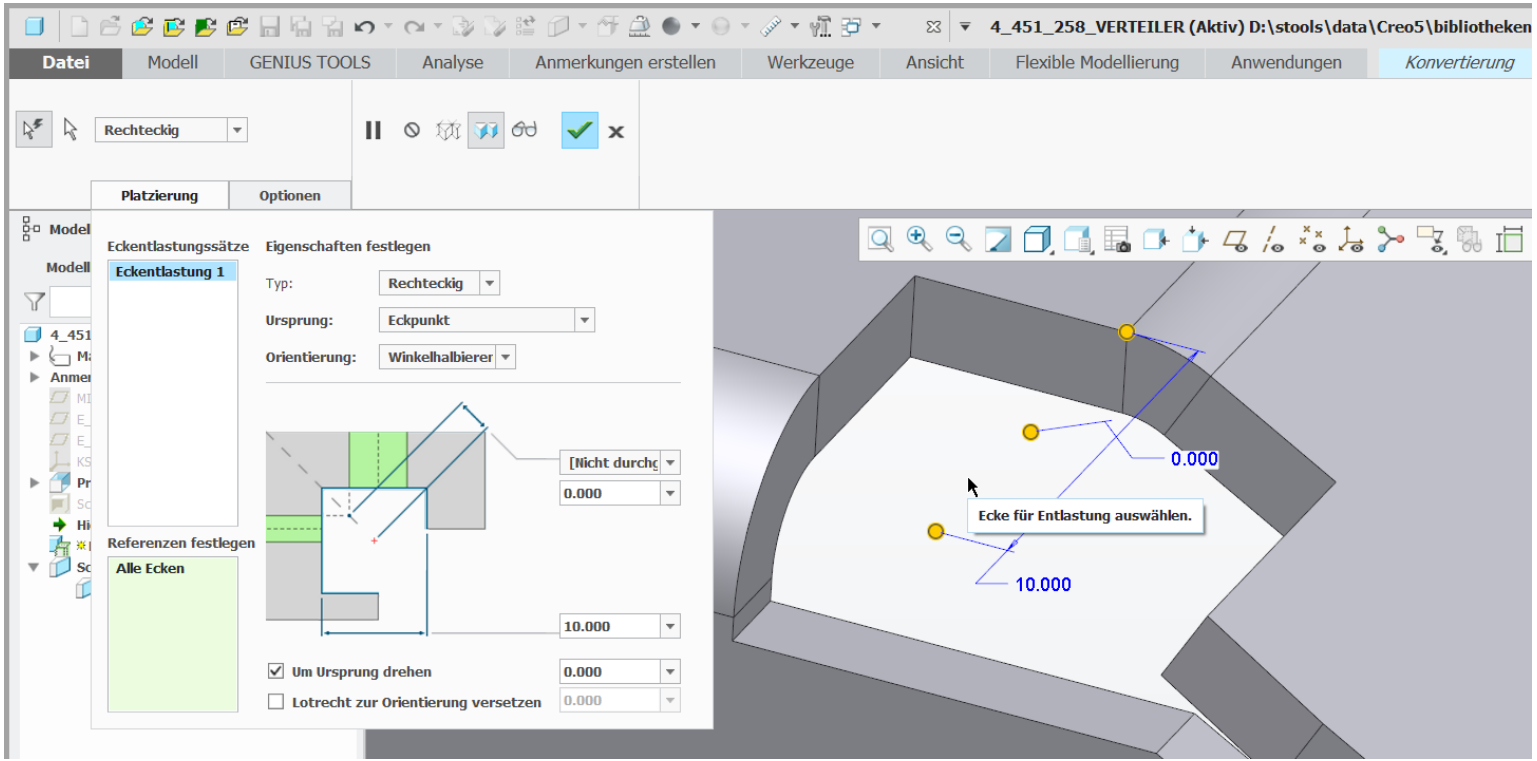

Blechmodus

- ✓ Abwicklung über Vereinfachte Darstellung

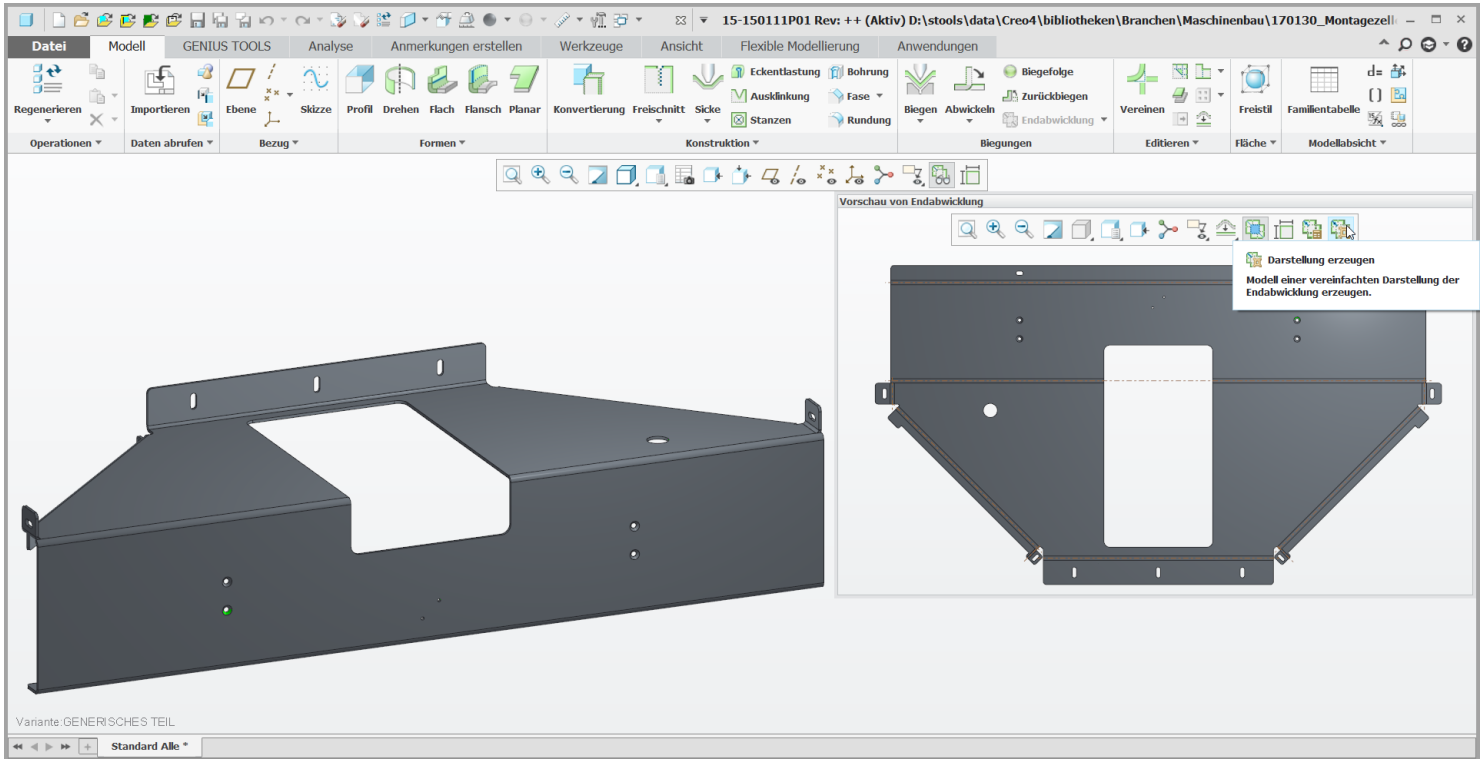

Zeichnung

- ✓ Erweiterte Mini Toolbar

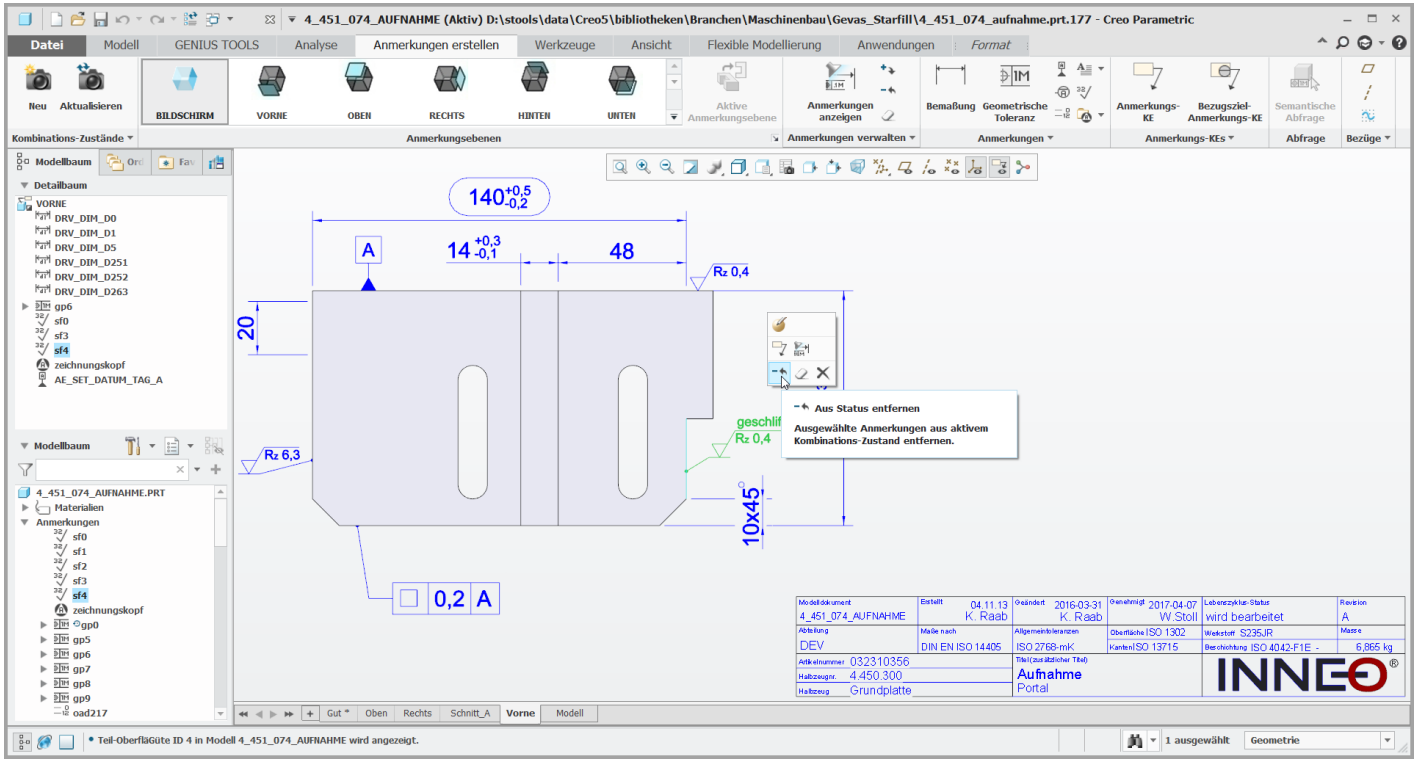

3D-Spiralschnitt

- ✓ Echte Fräskonturen für Spiralschnitt-KE und Ziehkurven

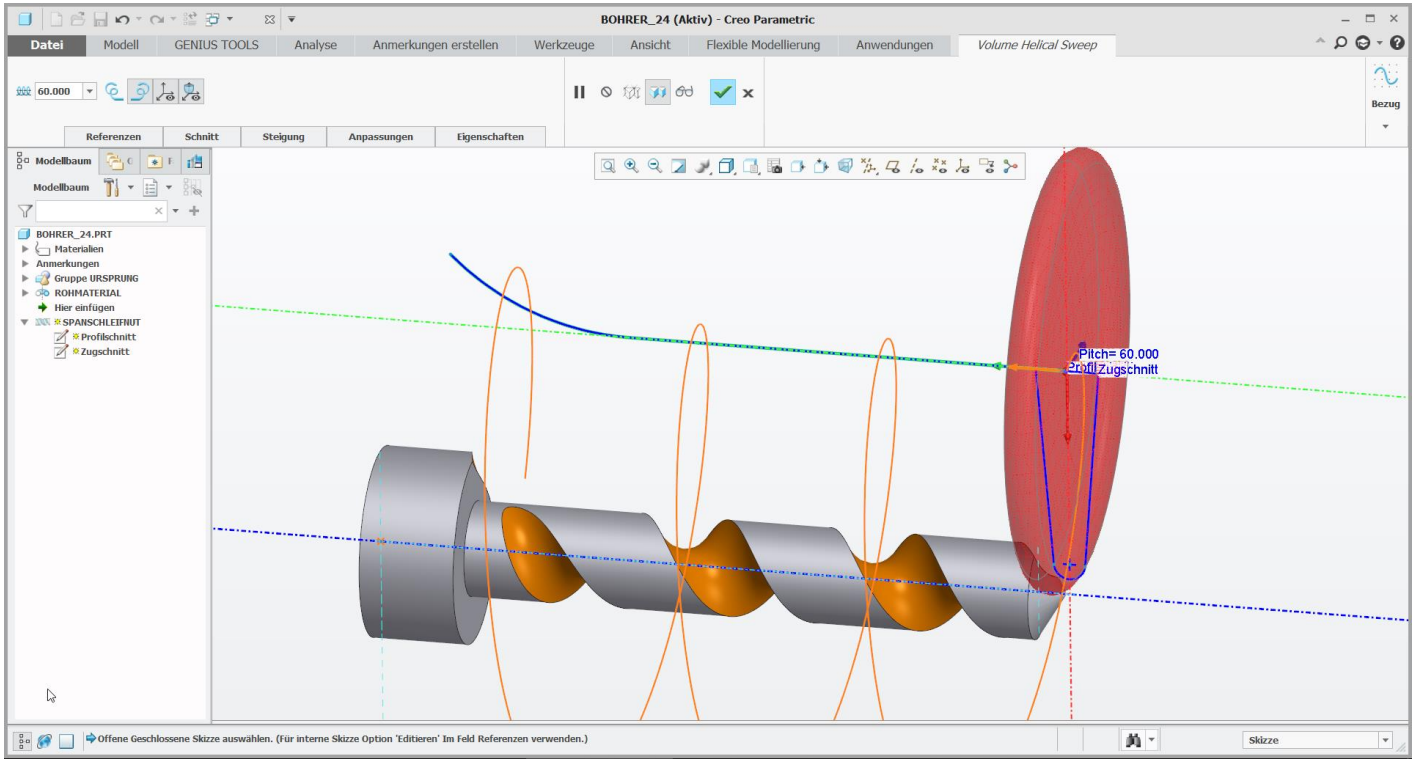

Creo 5 Roadmap

Gemäß PTC Produktkalender:

Creo 5.0.1.0: März 2018

- Critical Patch Set
- Maintenance Release
- Point Release
- Major Release

Creo 4.0 Major Release, Pflege bis Creo 7.0 März 2020
Creo 5.0 Minor Release, Pflege bis Creo 6.0

(alle Daten und Angaben ohne Gewähr)

Vielen Dank für Ihre Aufmerksamkeit!

© INNEO Solutions GmbH

INNEO®
That's IT.