CONTACT SOFTWARE

CONTACT Workspaces für das CAD-Datenmanagement

Ein Überblick über CONTACTs herausragende Kollaborationstechnologie

Johann Strigl

Bayreuth, 17. September 2014

CONTACT Software

- 1990 gegründet; unabhängig, eigentümergeführt; Gesellschafter Karl Heinz Zachries (100%)
- Führender Anbieter von Standardsoftware für die kollaborative Produktentwicklung: CIM Database PLM, Project Office und Workspaces
- 160 Mitarbeiter und internationales Partnernetzwerk
- Fertigungsunternehmen und Entwicklungsorganisationen aus den Branchen Automotive, Maschinen- und Anlagenbau, Hightech, Consumer und Infrastruktur

Produkte und Prozesse: Komplexität nimmt weiter zu

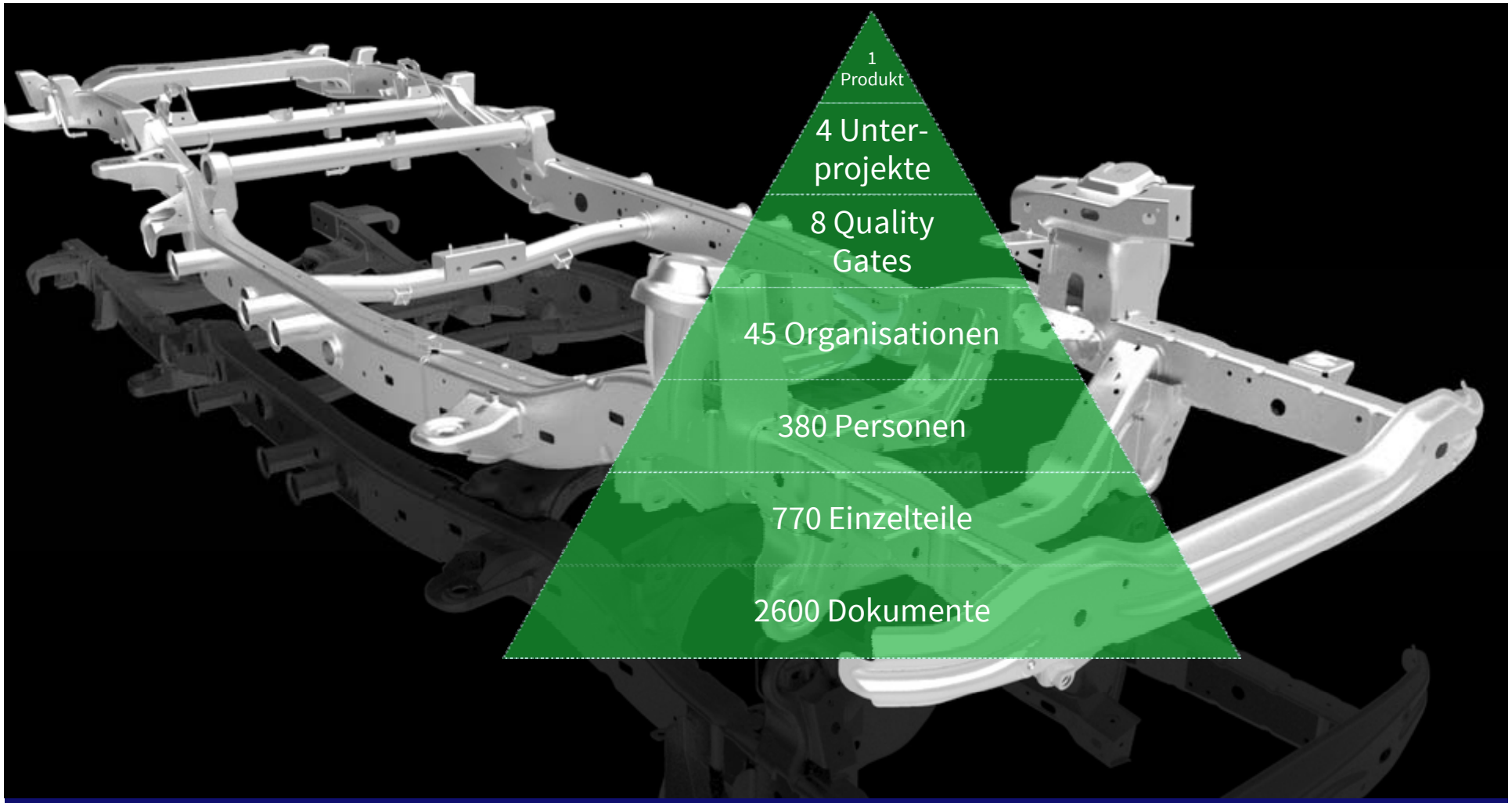

© 2014 contact-software.com

Work in Progress & Teamwork in Progress

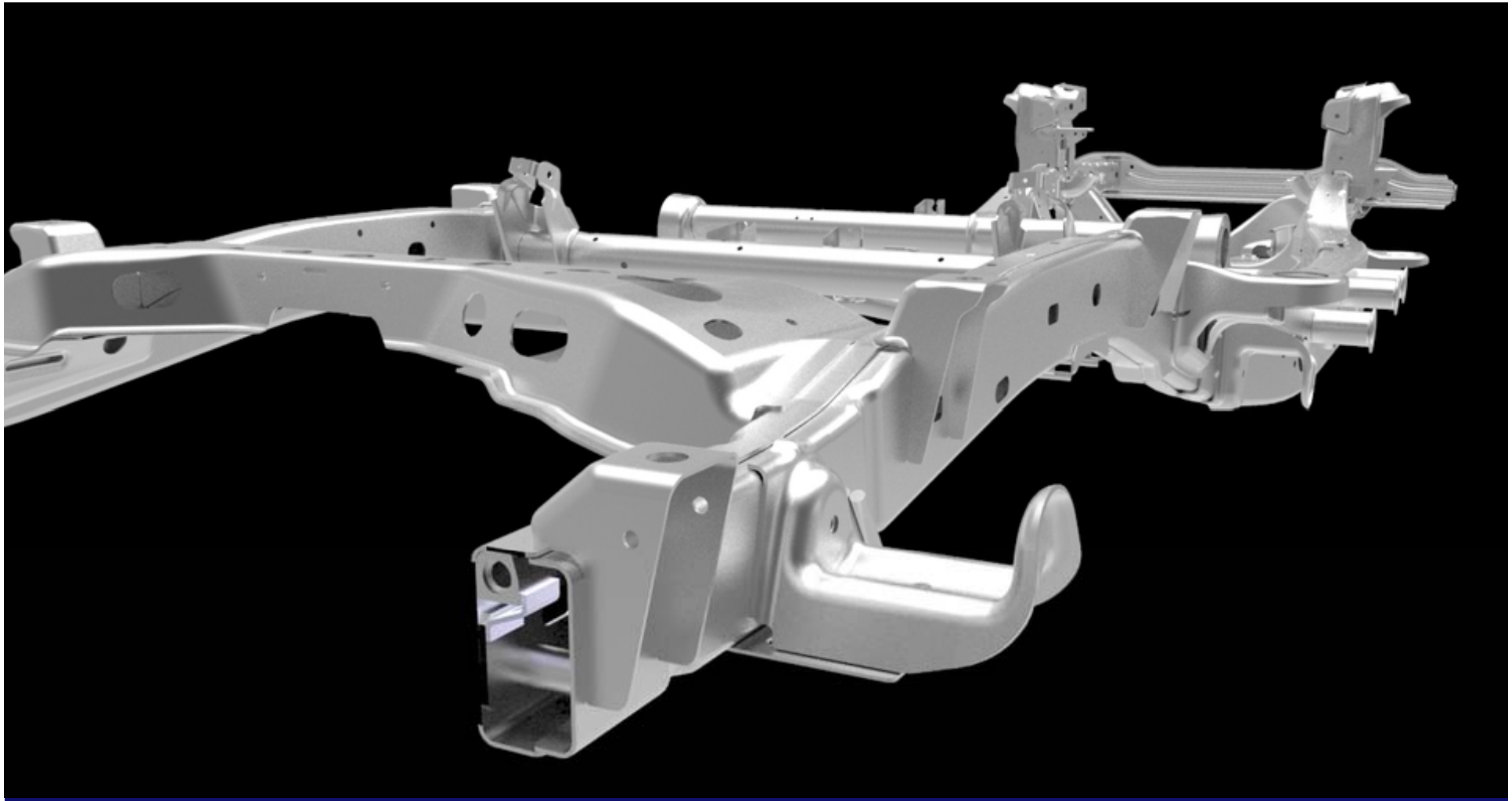

Anwendungsfälle der Entwickler

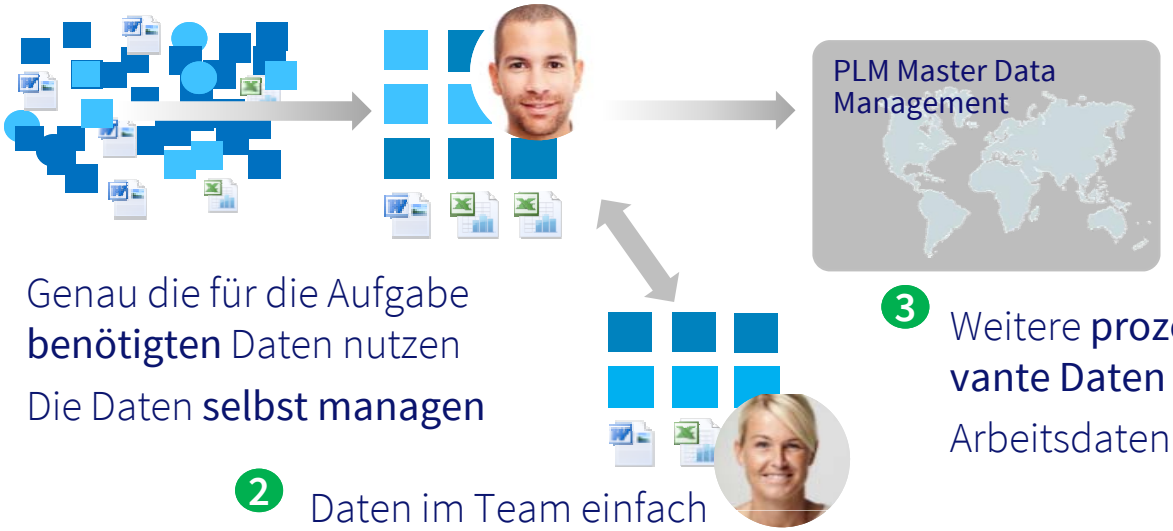

1. Genau die für die Aufgabe **benötigten** Daten nutzen
   Die Daten **selbst managen**

2. Daten im Team einfach z.B. wie bei Dropbox **teilen**
   Arbeitsteilung organisieren: Concurrency Control

3. Weitere **prozessrelevante Daten** erfassen
   Arbeitsdaten **weglassen**

© 2014 contact-software.com

Entwickler wollen …

- ihre Daten passend zu ihren Aufgaben **selbst organisieren**
- ihr **CAD-System wie gewohnt** im Zusammenspiel mit dem Datenmanagement **nutzen**
- im Team einfach **zusammen-arbeiten** und z.B. ihre Ausgangsdaten und Zwischenergebnisse teilen
- die **Ergebnisse an die Unternehmensprozesse übergeben**, so dass z.B. Bestellvorgänge oder die Arbeitsvorbereitung angestoßen werden.

Dies sind die vier Schlüssel-faktoren des CAD-Daten-managements.

Work-in-Progress-Funktionen

- Unausgereifte Entwürfe, Entwurfsalternativen, Zwischenstände, noch nicht konsolidierte Änderungen und Baselines
- Asynchrones Arbeiten in einer „Sandbox“: nicht stören und nicht gestört werden
- Daten beliebiger Art nutzen
- Concurrency Control durch Bearbeitungssperren
- Data Sharing im Arbeitsteam
- Arbeit unterwegs, beim Kunden oder auf der Baustelle, „zur Not“ auch offline
- „Round-trip“-Datenaustausch

Herkömmliche PLM Systeme sind für die Work-in-Progress-Unterstützung nicht konzipiert.

Konventionelle CAD-Schnittstellen

Architektur üblicher PLM-Kopplungen

Übliche PLM-Kopplungen

- ~~Selbst~~organisation für WiP
- ~~Team~~work

TDM-Systeme

- ~~Multi-CAD-~~Umgebungen
- Prozess~~sicherheit~~

Lokale Datenhaltung konventioneller Schnittstellen

Workspace-Konzept

Was ist ein Workspace?

Ein **persönlicher Arbeitsbereich**.

Enthält und organisiert alle **notwendigen Daten** für die jeweilige Aufgabe

Teams können ihre Workspaces einfach **synchronisieren**.

Container, der einfach gespeichert, kopiert und ausgetauscht werden kann.

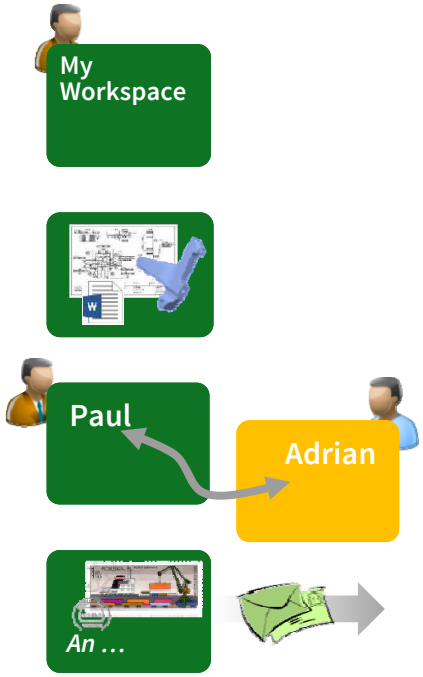

Zusammenarbeit mit Shared Workspaces

Referenzkopie in der Private-Cloud, hier dem PLM Backbone

Synchronisation über diese Referenzkopie

Concurrency Control via PLM Backbone

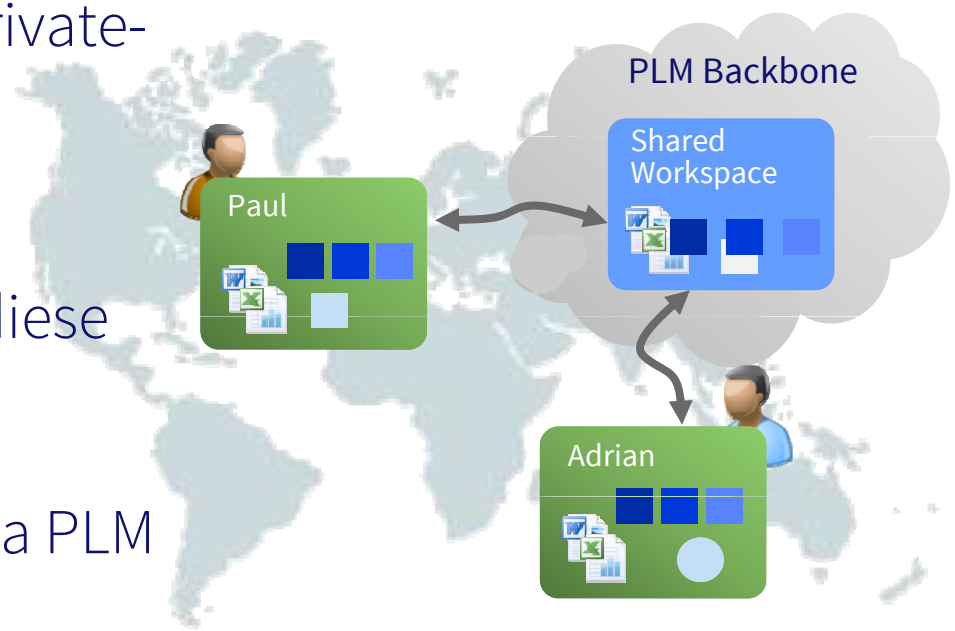

Verbinden, was sich bisher ausgeschlossen hat!

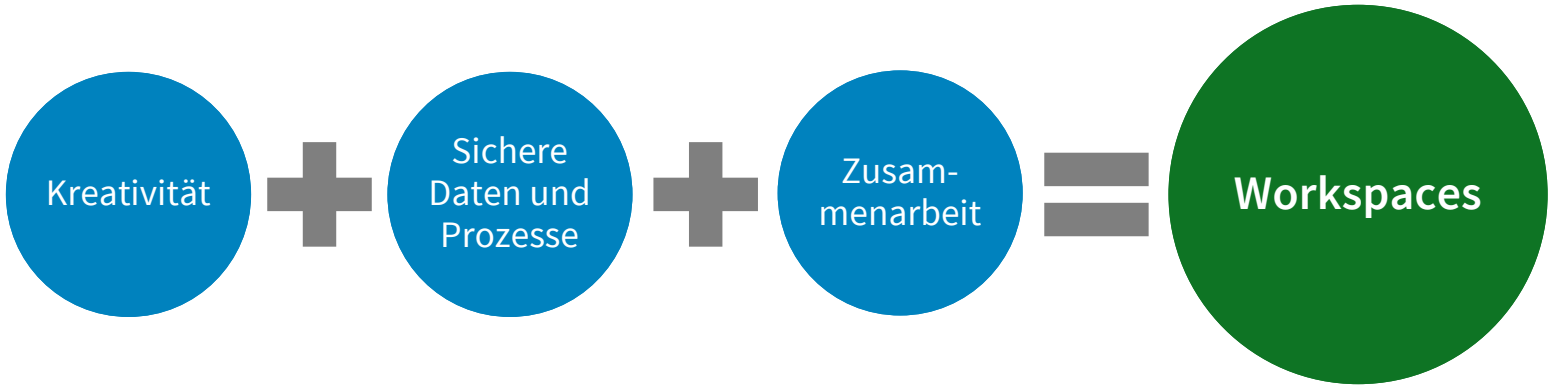

”

Wir entwickeln unsere Anlagen in größeren Projektteams aus mehreren Konstrukteuren gemeinsam mit Mitarbeitern externer Büros. Der Workspace Manager unterstützt die Kollaboration sehr gut, weil man unabhängig voneinander arbeiten und die Ergebnisse sauber zusammenführen kann.

Volker Haselhorst
Leiter Prozesse & IT bei MBB Fertigungstechnik

CONTACT Workspaces steht für Best-in-Class CAD-Datenmanagement.

Dies zeichnet sich durch vollständige Multi-CAD Funktionalität, Unterstützung für Entwickler und Teams und die nahtlose Integration mit den PLM-Unternehmensprozessen aus.

Vorteile sind einfacheres, effizienteres Entwickeln, durchgängige Geschäftsprozesse und insgesamt reduzierte Durchlaufzeiten in der Produktentwicklung.

Vielen Dank!

Kontaktinformation:
Johann Strigl
Johann.Strigl@contact-software.com

© 2014 contact-software.com